U42812 - Scontro nottolino bilico tondo per aria 4 mm 30 mm argento

Disegni tecnici

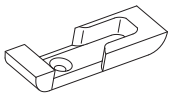

				№
argento	Scontro nottolino bilico tondo per aria 4 mm 30 mm	2	100	U42812[1)]

[1)] Prodotto commercializzato da MACO. Il produttore di questo articolo® è elencato alla voce "Prodotti commercializzati" nelle "Norme sulla responsabilità del produttore". Per questo prodotto valgono tutte le specifiche tecniche, le note, le istruzioni e le linee guida del produttore, nonché esclusivamente le sue garanzie.

Fresatura dello scontro

Posizionamento della dima

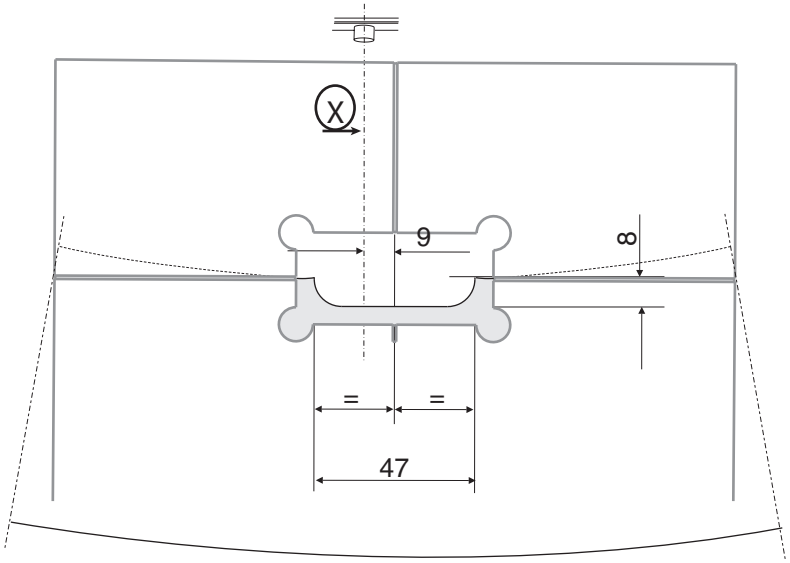

X = Asse nottolino

Calcolo della lunghezza dei componenti

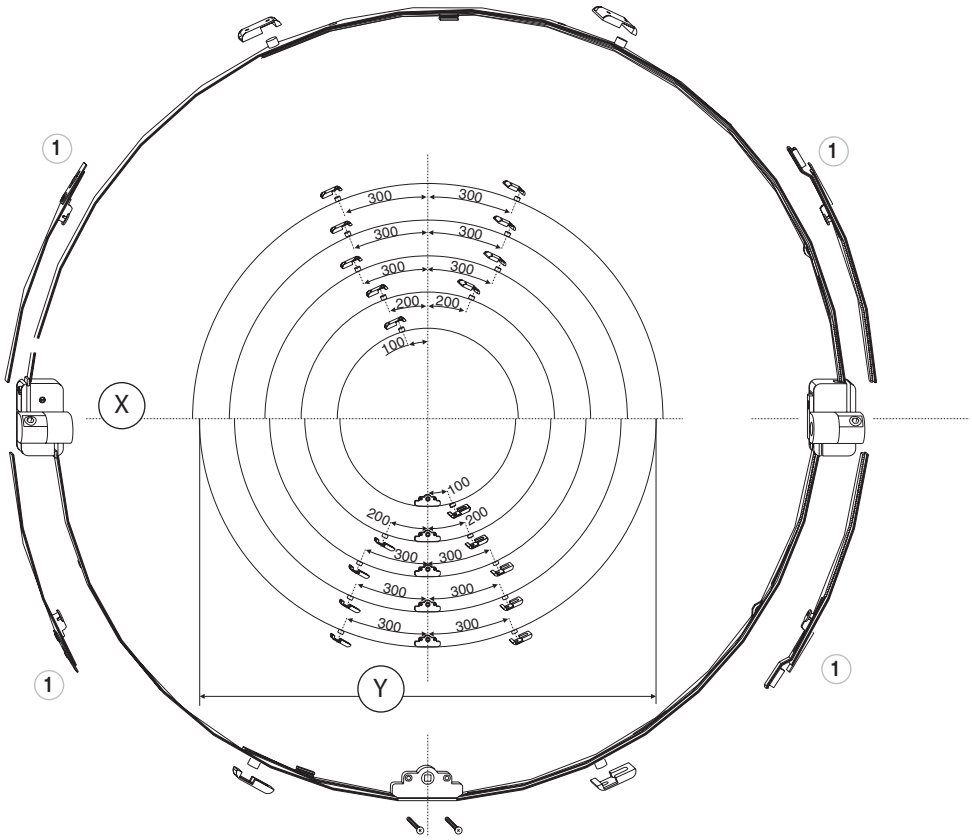

Lunghezza cremonese: (Y * 3,14 / 2) - 37
Lunghezza chiusura superiore: ((Y + 60) * 3,14 / 2) + 32
Per il taglio della ferramenta utilizzare la trancia per taglio diritto!

X = Asse del battente

Y = Spessore battuta

1 = Prolunga