59932 - Scatola comando per coprifascetta E-3,5 AB15 argento senza quadro

Disegni tecnici

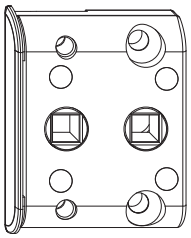

argento	AB15		-3,5	20	59932

Dime

Dima fresa per scatola comando coprifascetta	legno	fresa 16/anello 27/punta D=12mm	A4/AB15	1	28377

Schema foro e fresata

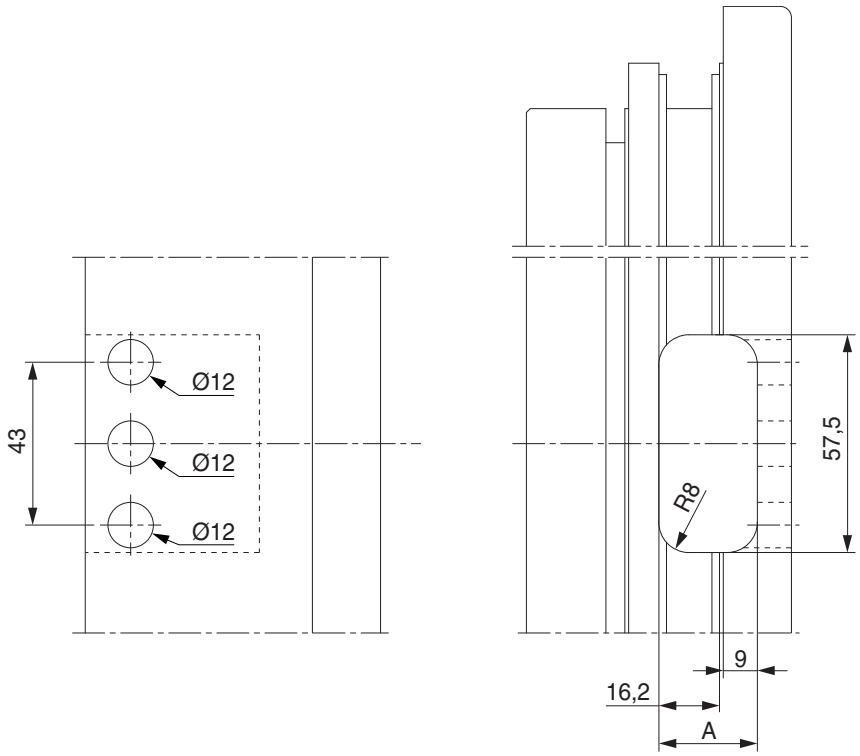

A: Larghezza fresata

Arresti intercambiabili

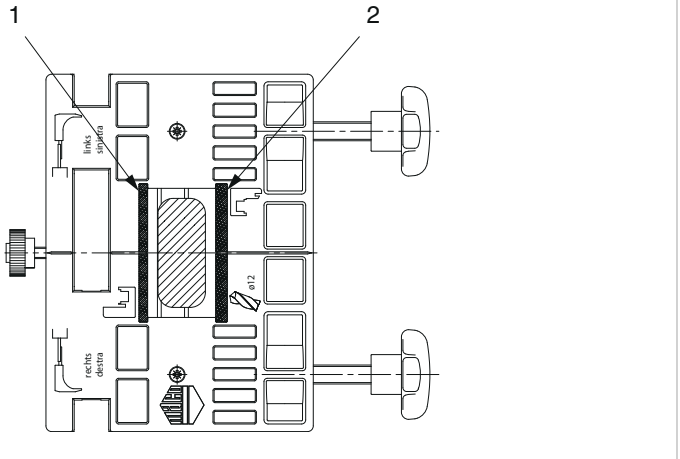

Montaggio

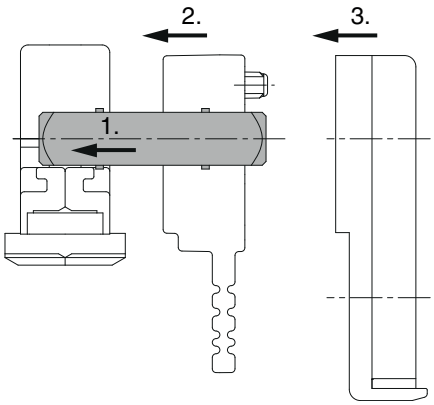

1. Inserire il quadro nella cremonese.
2. Applicare lo spessore intermedio sul quadro e inserirlo nella cremonese.
3. Applicare la scatola comando coprifascetta.

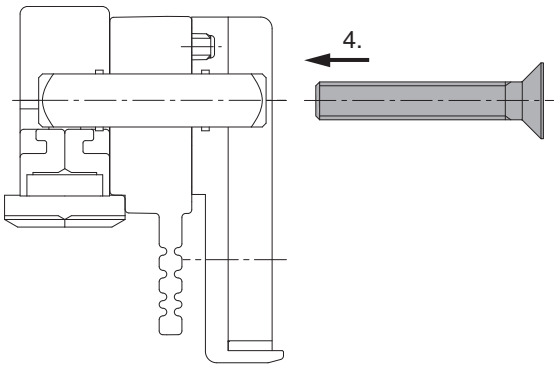

4. Avvitare la scatola comando coprifascetta con la cremonese anta ribalta utilizzando 2 viti a testa svasata M5.

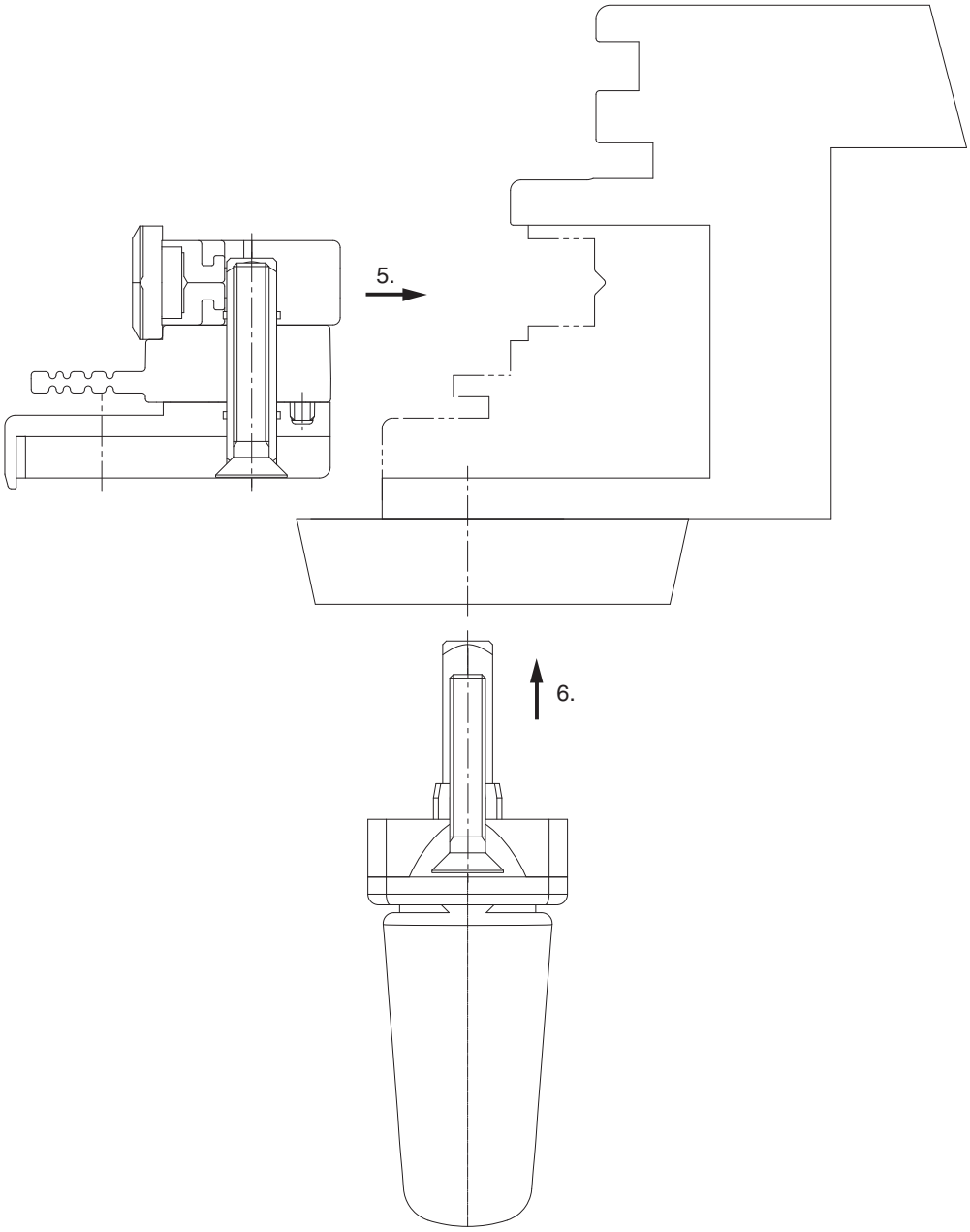

5. Applicare la cremonese anta ribalta con scatola comando coprifascetta nella cava ferramenta e avvitare.
6. Fissare la maniglia della finestra compreso il quadro con viti M5.

Calcolo della lunghezza del quadro per maniglia con quadro
+ Listello battuta X

+ Battuta Y

- 1,5 mm_____

= Lunghezza perno sporgente

Calcolo della lunghezza del quadro per maniglia senza quadro
Quadro nella maniglia: 26 mm

+ Listello battuta X

+ Battuta Y

- 1,5 mm

_____

= Totale lunghezza quadro

Calcolo della lunghezza della vite di fissaggio della maniglia
Maniglia: 6 mm

+ Listello battuta X

+ Battuta Y

- 1,5 mm_____

= Lunghezza delle viti