59490 - Supporto cerniera DT130 per portafinestra 12/18 destro argento

Disegni tecnici

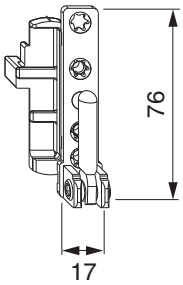

argento	per portafinestra	destro	12/18	4	130	50	59490[1)]

[1)] Con ante di peso superiore a 100 kg o un peso specifico apparente inferiore a 0,62g/cm³ avvitare a filo una vite a testa svasata 4 x 40 mm sotto il supporto cerniera!

Dime

Dima fresa supporto cerniera e supporto forbice	legno	doppia tazza fresa 34/anello 40	A12/AB18 + A12/AB20	1	20890[)]

[1)] Pezzi di ricambio e pezzi singoli ottenibili.

Diagrammi dei campi d’applicazione

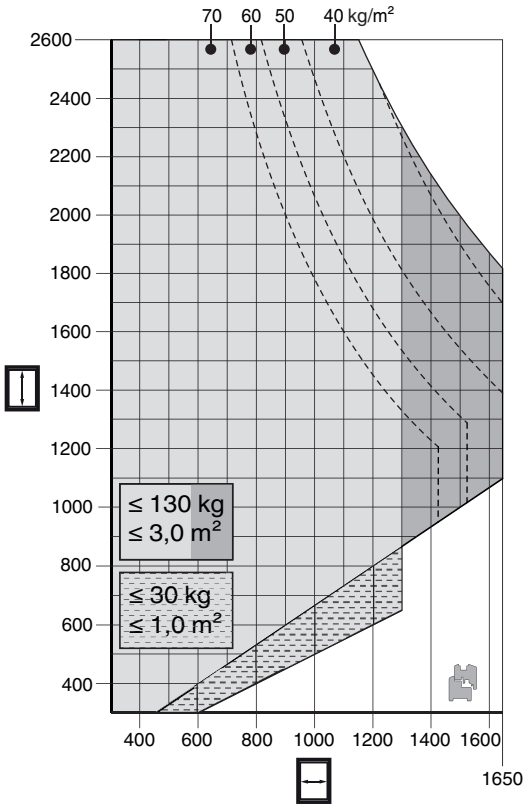

• Tutte le indicazioni per il uso dei diagrammi di campi d'applicazione nei nostri cataloghi sono da considerare!

Schema di foratura

12/18 per portafinestre	12/18 sotto A4 per portafinestre
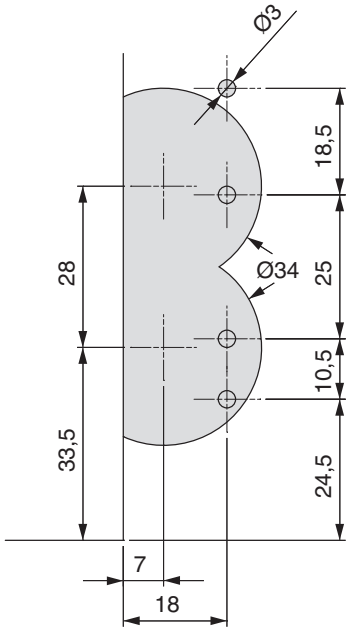	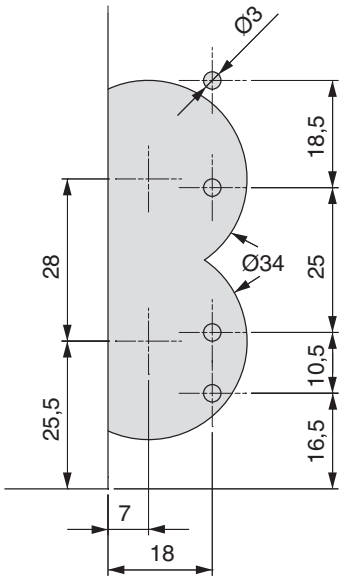
Utilizzare supporto cerniera e angolo cerniera doppia tazza per portafinestre! Profondità foratura 5 mm	Utilizzare supporto cerniera e angolo cerniera doppia tazza per portafinestre! Profondità foratura 5 mm

Montaggio

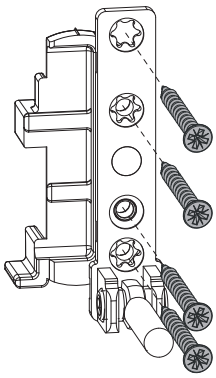

- **ATTENZIONE:** Avvitare il supporto cerniera solo dopo il montaggio degli scontri, altrimenti non è più possibile posizionare le dime.
- Prima di avvitare il supporto cerniera preforare il telaio!
- Posizionare il supporto cerniera e fissarlo con 4 viti!

PERICOLO!
Pericolo di morte in caso di mancata osservazione delle Istruzioni di lavorazione.
• L'avvitamento dei componenti di supporto deve attenersi alla direttiva TBTK sul fissaggio di elementi portanti di ferramenta (Gütegemeinschaft Schlösser und Beschläge - www.schlossindustrie.de) cioè della norma EN13126-8!
• I valori massimi di peso battente indicato non devono essere superati! Rispettare i campi d'applicazione!
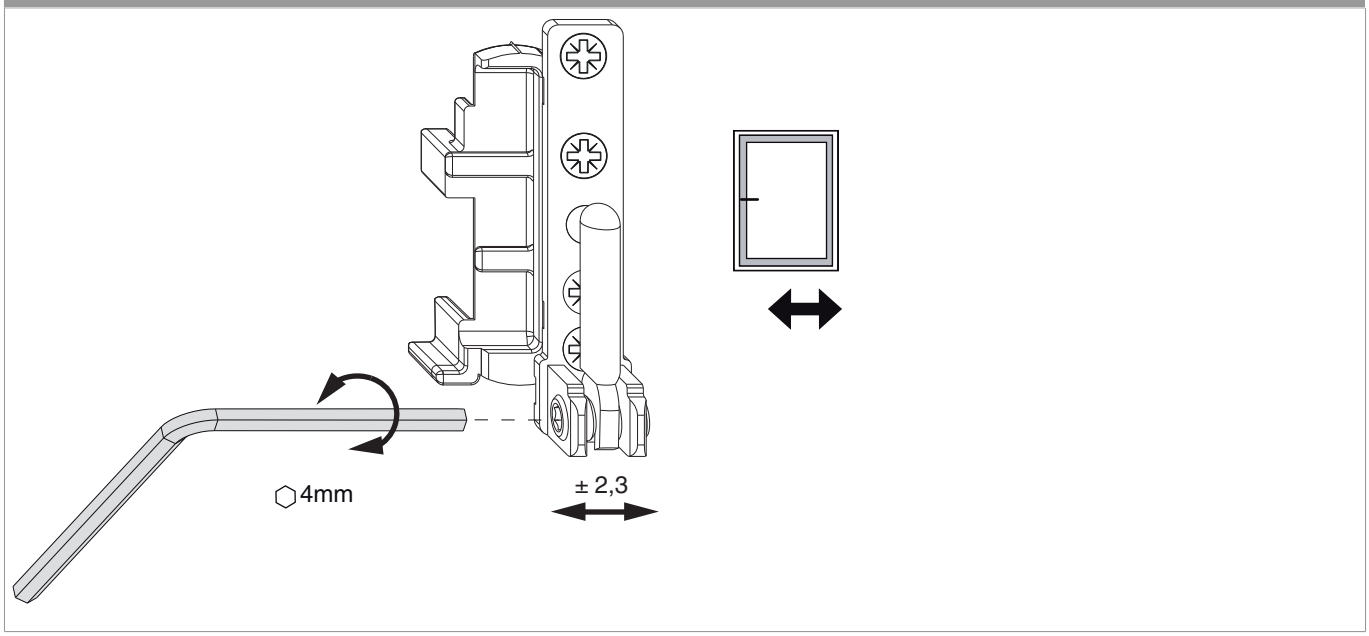
Regolazione