55985 - Catenaccio portoncino R8 Aria 4 L=540 argento

Disegni tecnici

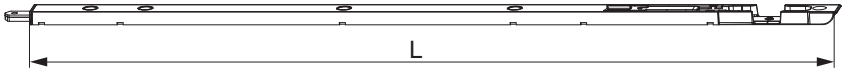

			r				L			№
argento	Aria 4		R8	18	10	18	540	6	20	55985[1]

[1] per A12 usare inserto 43718

Fresata

per catenaccio

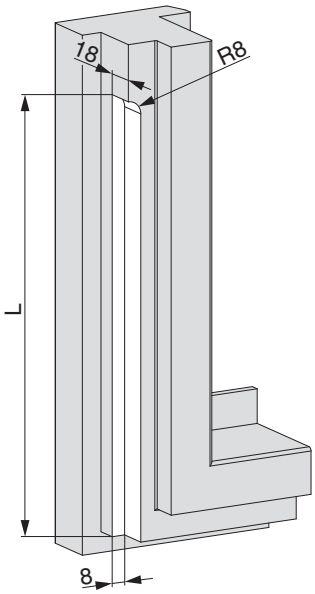

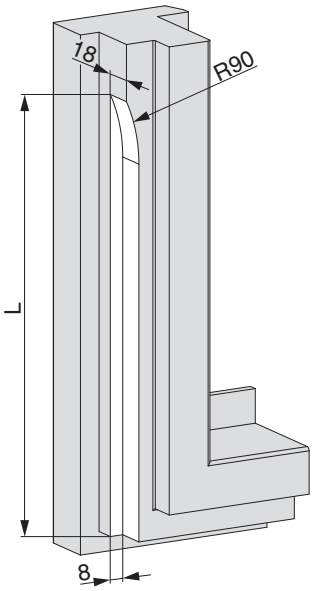
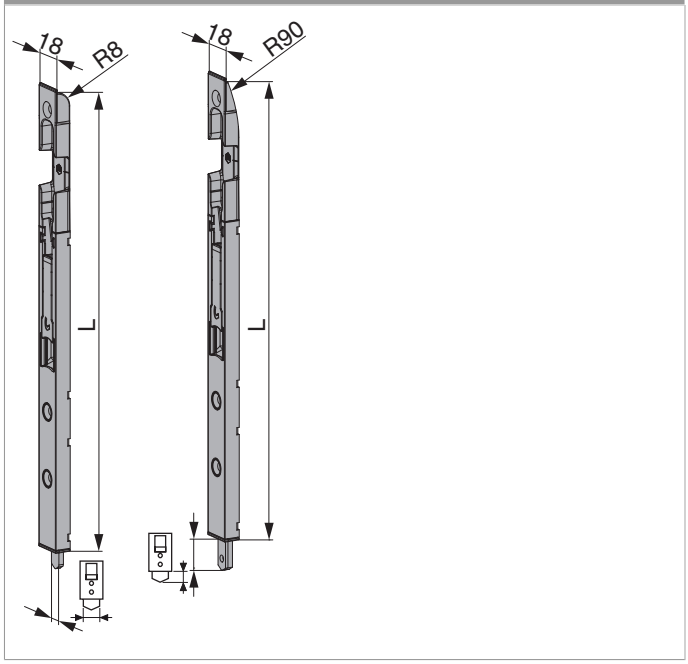
Quote