55277 - Scontro per forbice ribalta battuta liscia/18 argento

Disegni tecnici

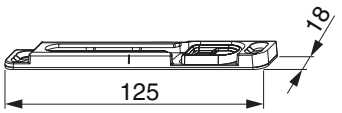

	L	B	H		№
argento	125	18	7,3	100	55277

Sezioni profilo

A4 scost.9 - 1 anta

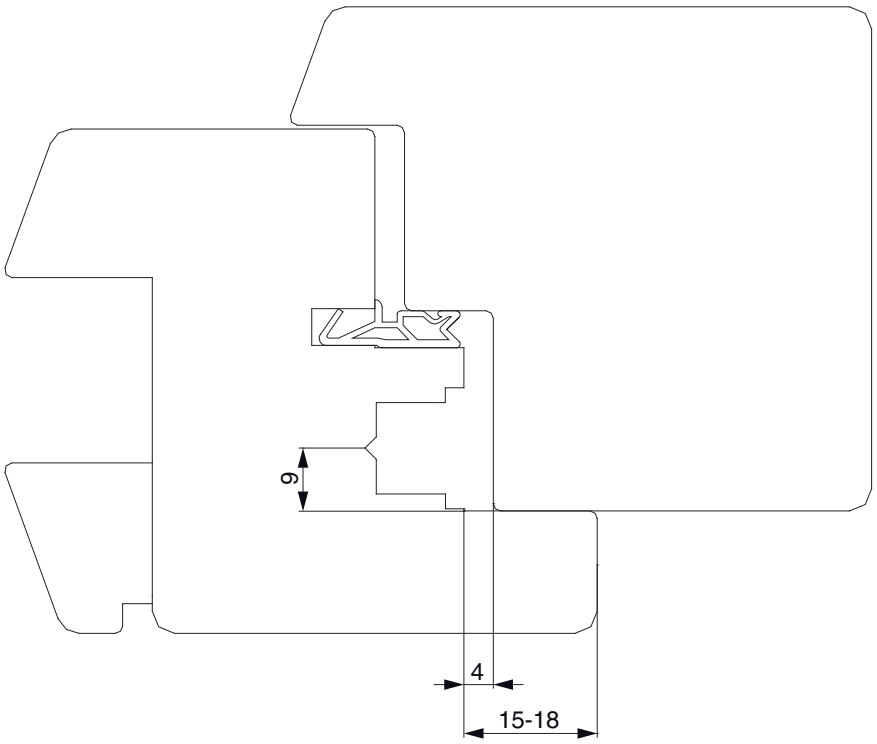

A4 scost.13 - 1 anta

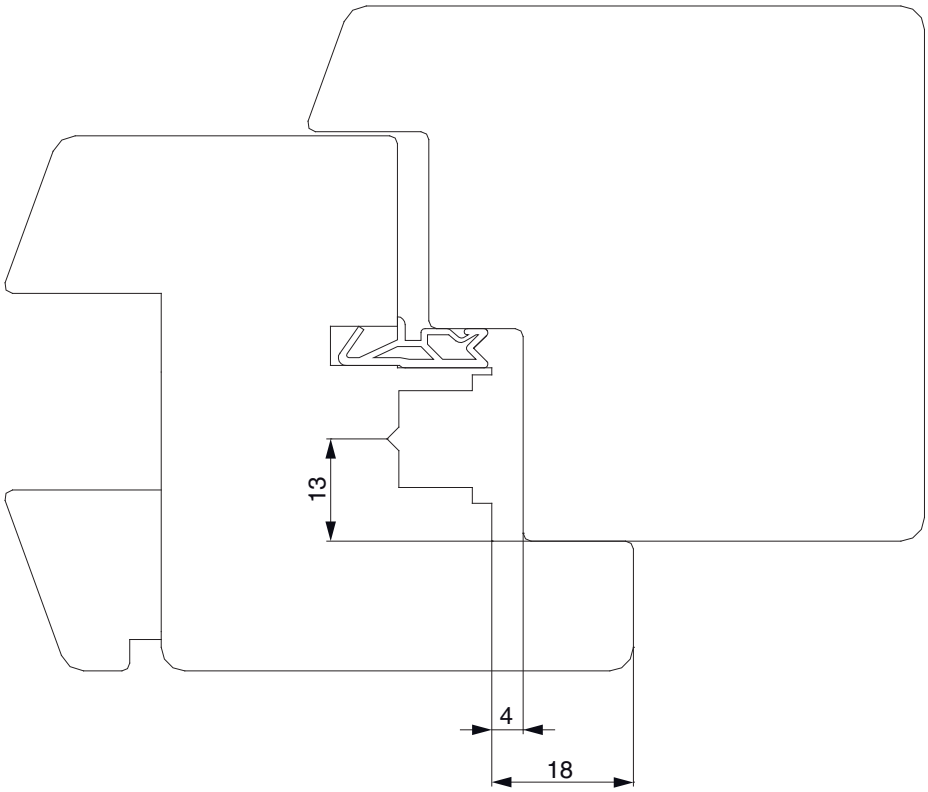

Costruzione finestra con aria superiore di 12 mm

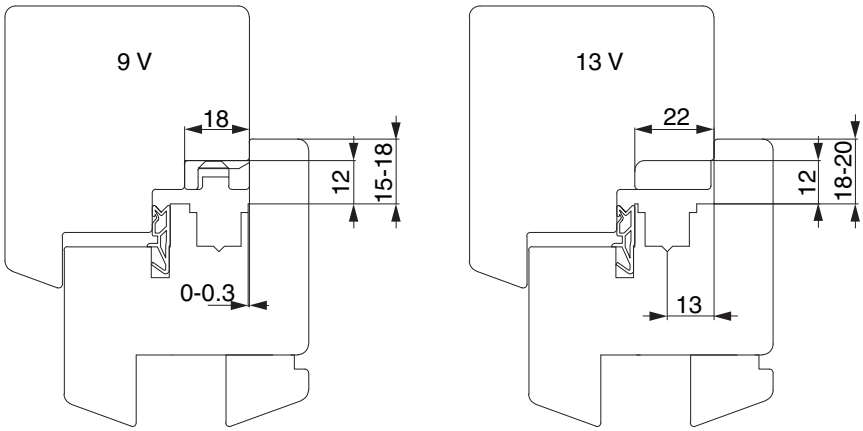

Posizionamento degli scontri

Scontri per asta rulli superiore aria 4 mm

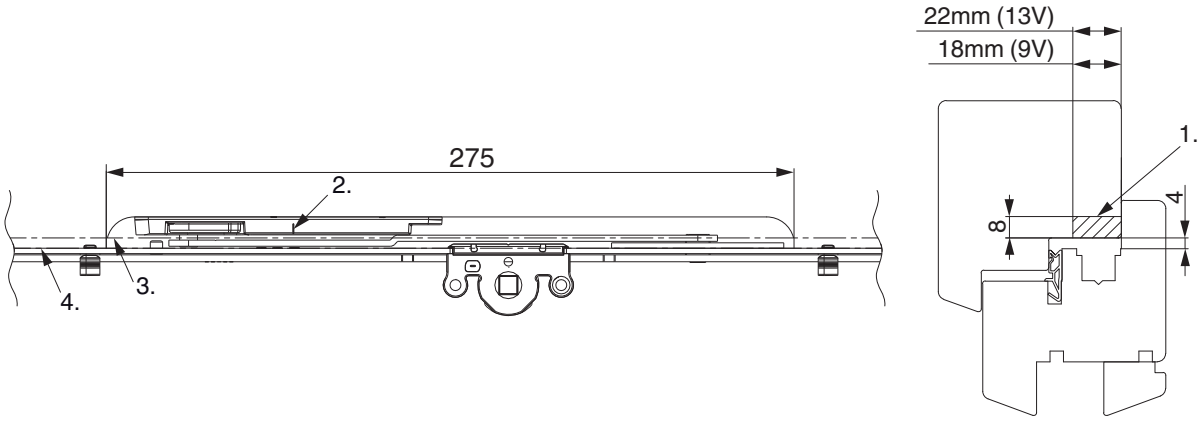

1. Fresare aria 12 mm superiore
2. Tacca
3. Battuta telaio
4. Battuta anta

Montaggio

scost.13

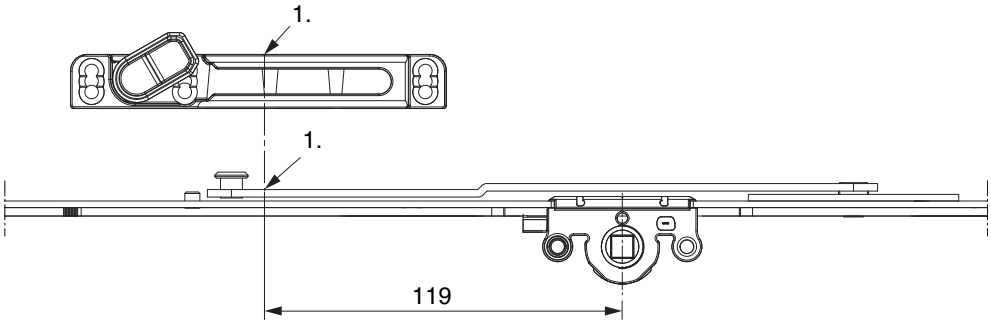

1. Tacca