55093 - Supporto cerniera DT130 4/18 sinistro argento

Disegni tecnici

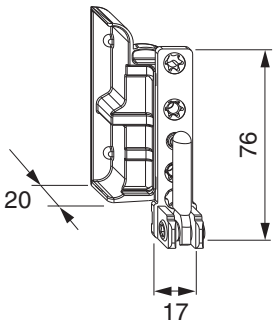

argento		sinistro	4/18	4	130	50	55093[1) 2) 3)]

[1)] Con ante di peso superiore a 100 kg o un peso specifico apparente inferiore a 0,62g/cm³ avvitare a filo una vite a testa svasata 4 x 40 mm sotto il supporto cerniera!

[2)] Con profondità fresata 24,5 mm utilizzare lo spessore 360464!

[3)] Con profondità fresata 22 mm usare lo spessore 366541!

Dime

Telaio di fissaggio per dima per bandella a scomparsa supporto cerniera e supporto forbice	legno	doppia tazza fresa 16/anello 27		1	206751[1)]
Inserto dima supporto cerniera e supporto forbice	legno	doppia tazza fresa 16/anello 27	A4/AB18 scost. 9	1	101550

[1)] Dima fresa 101551, 101550, 102890 ordinare separatamente

Diagrammi dei campi d’applicazione

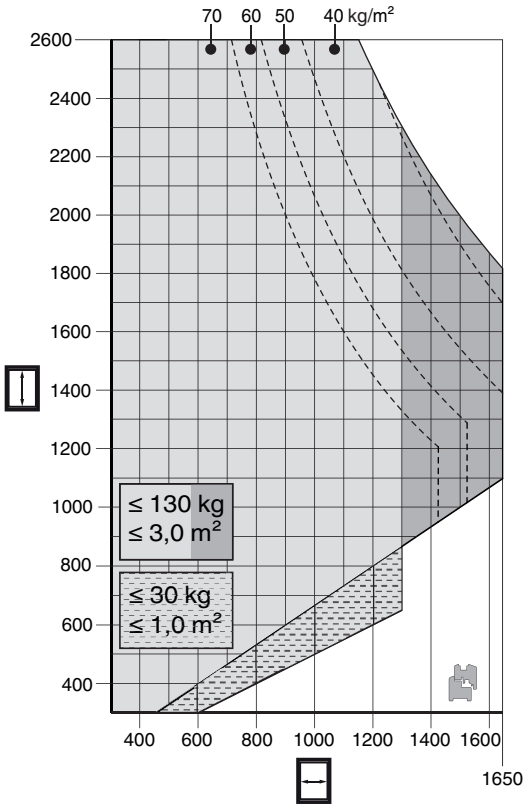

• Tutte le indicazioni per il uso dei diagrammi di campi d'applicazione nei nostri cataloghi sono da considerare!

Schema di foratura

AB18/A4	4/18 inferiore A12
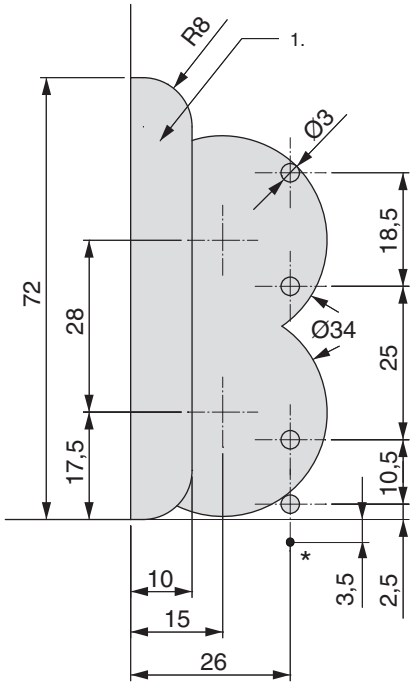	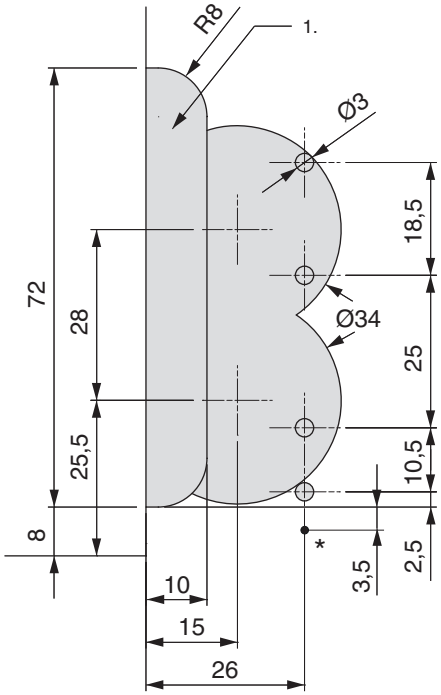
1. con scostamento 9, profondità fresata 20mm/ con scostamento 13, profondità fresata 24,5 mm Profondità foratura 5 mm	1. con scostamento 9, profondità fresata 20mm/ con scostamento 13, profondità fresata 24,5 mm Profondità foratura 5 mm

Vite di sostegno

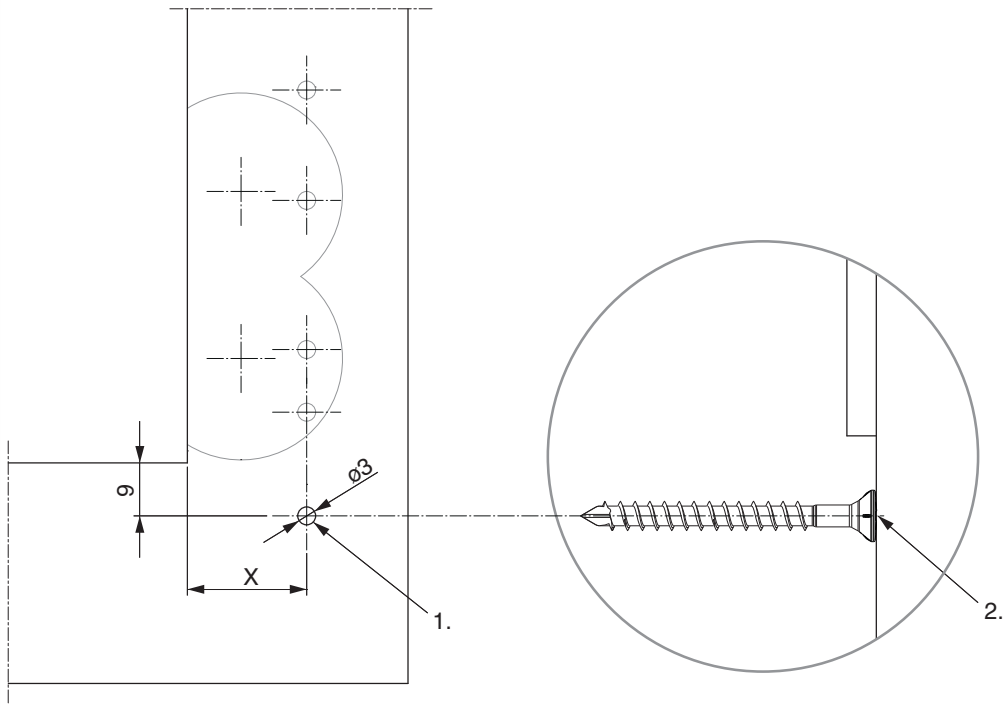

1. Foratura per vite di sostegno
2. Avvitare a filo la vite a testa svasata 4 x 40 mm.
• Con ante di peso superiore a 100 kg o un peso specifico apparente inferiore a 0,62g/cm³

	X
AB15	23
AB18	26

Ingombro

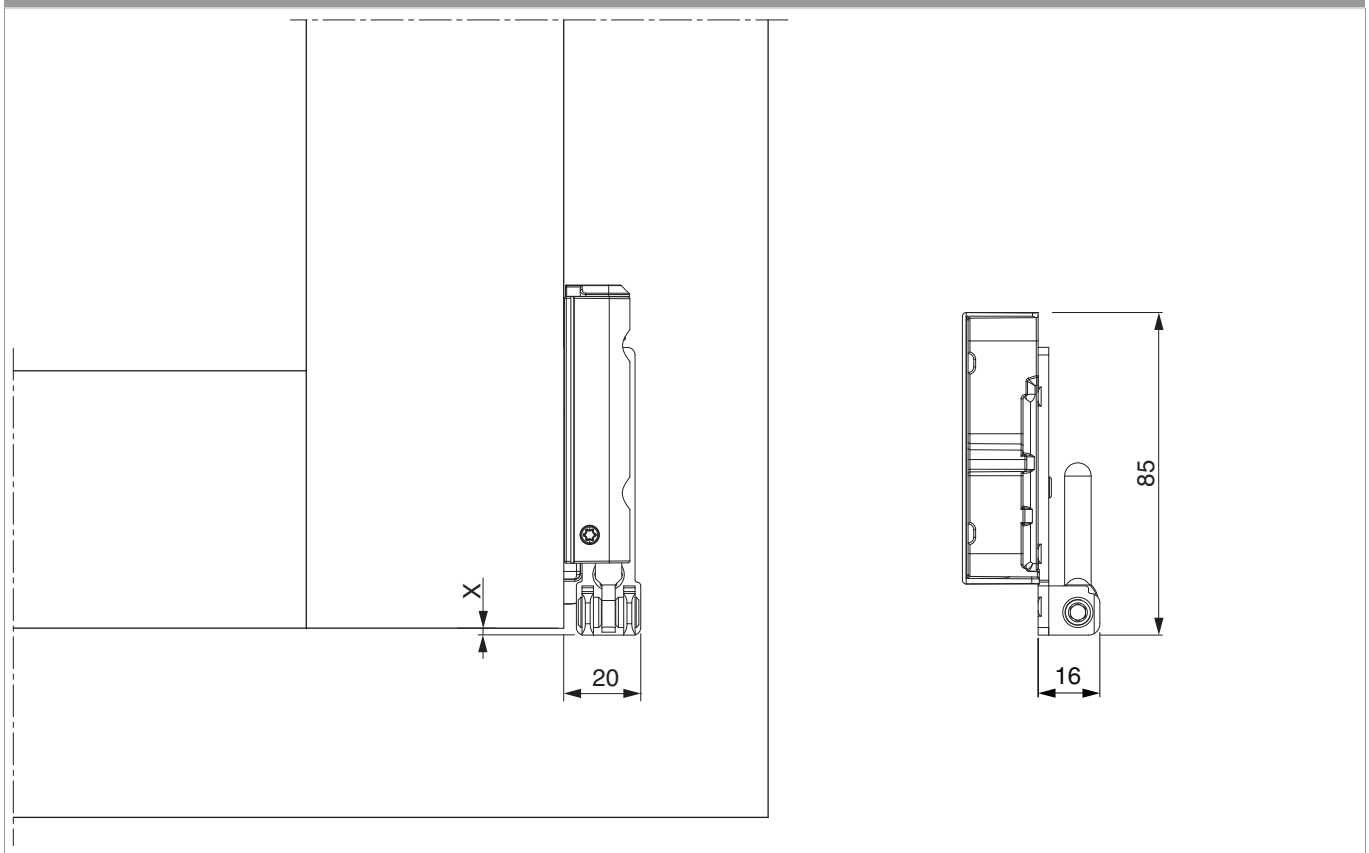

Con l'utilizzo delle coperture l'ingombro si riduce di +1 mm!

	X
AB15/A4	1,5
AB18/A4	-0,5
AB18/A12	1,5
AB20/A12	-0,5

Montaggio

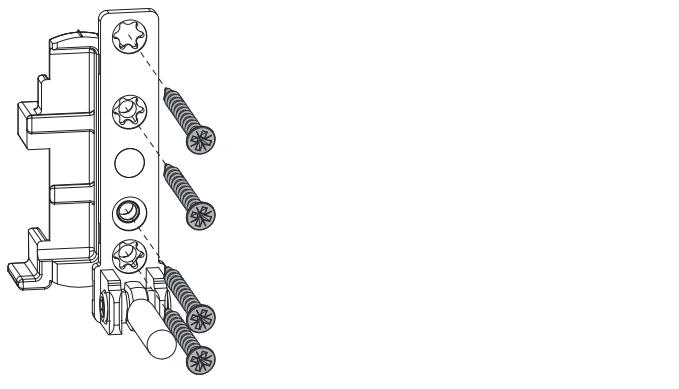

- **ATTENZIONE:** Avvitare il supporto cerniera solo dopo il montaggio degli scontri, altrimenti non è più possibile posizionare le dime.
- Prima di avvitare il supporto cerniera preforare il telaio!
- Posizionare il supporto cerniera e fissarlo con 4 viti!

PERICOLO!
Pericolo di morte in caso di mancata osservazione delle Istruzioni di lavorazione.
• L'avvitamento dei componenti di supporto deve attenersi alla direttiva TBTK sul fissaggio di elementi portanti di ferramenta (Gütegemeinschaft Schlösser und Beschläge - www.schlossindustrie.de) cioè della norma EN13126-8!
• I valori massimi di peso battente indicato non devono essere superati! Rispettare i campi d'applicazione!
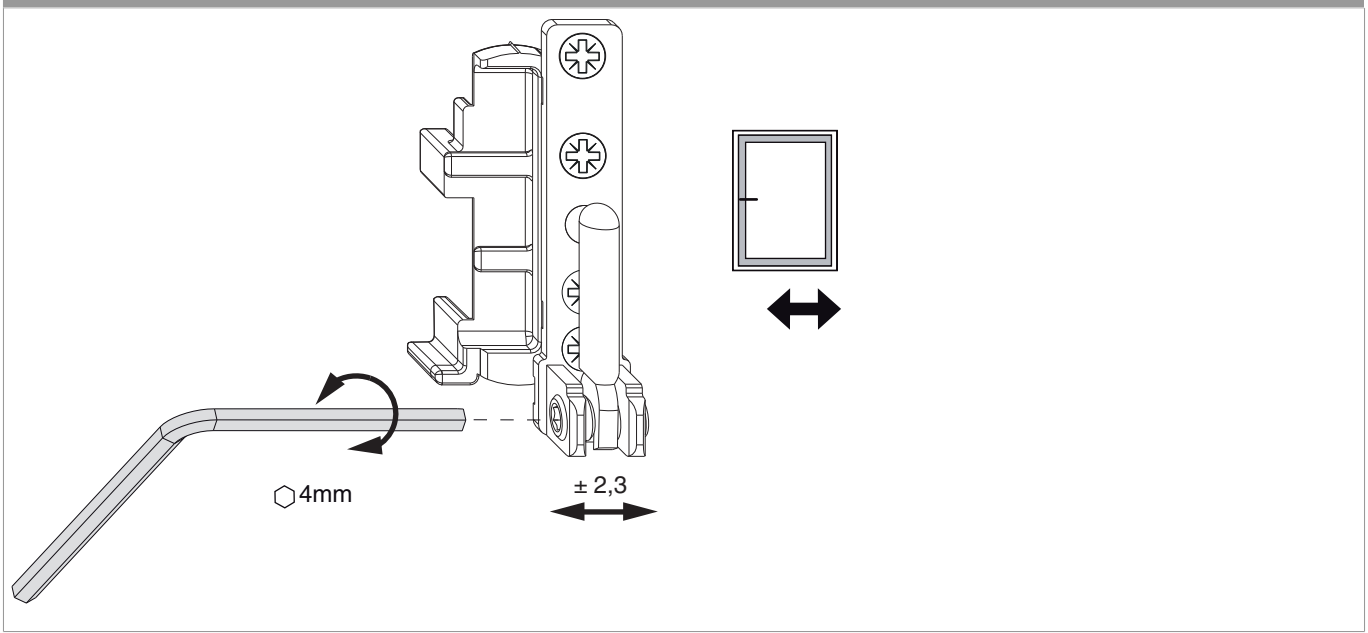
Regolazione