54711 - Angolo cerniera DT130 con fissaggio battuta 12/18-9 sinistro argento

Disegni tecnici

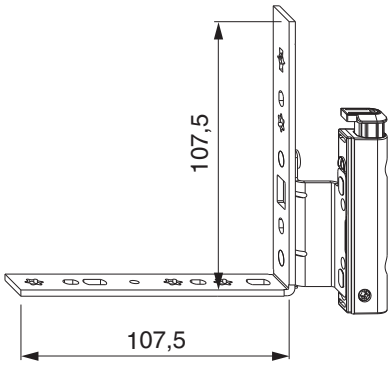

argento	con fissaggio battuta	sinistro	12/18-9	7	130	50	54711