52794 - Scontro per forbice supplementare battuta liscia/18 argento

Disegni tecnici

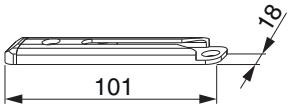

	L	B	H		№
argento	101	18	7,5	100	52794

Sezioni profilo

A4 scost.9 - 1 anta

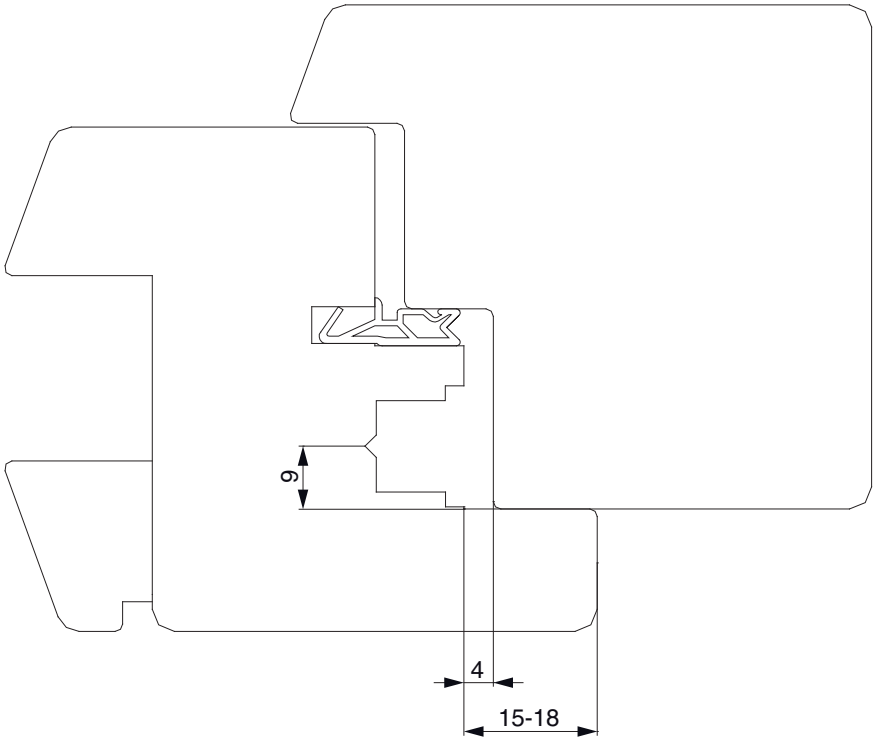

52794 - Scontro per forbice supplementare battuta liscia/18 argento

A4 scost.13 - 1 anta

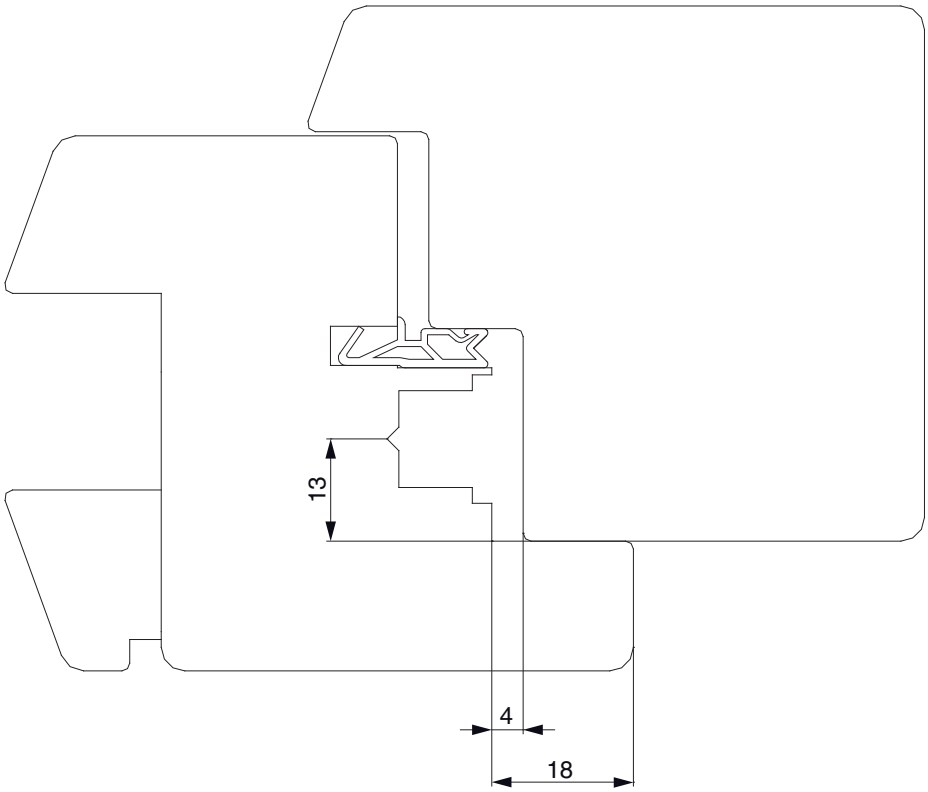

Costruzione finestra con aria superiore di 12 mm

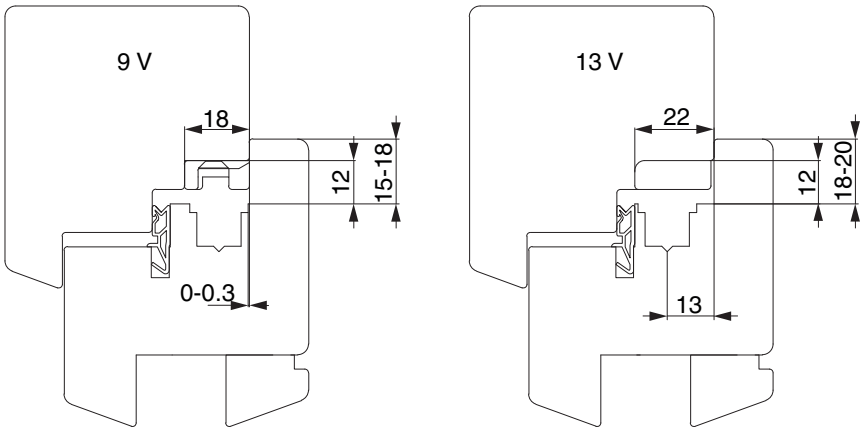

Posizionamento degli scontri

Montaggio scontro per forbice supplementare con aria superiore di 4 mm

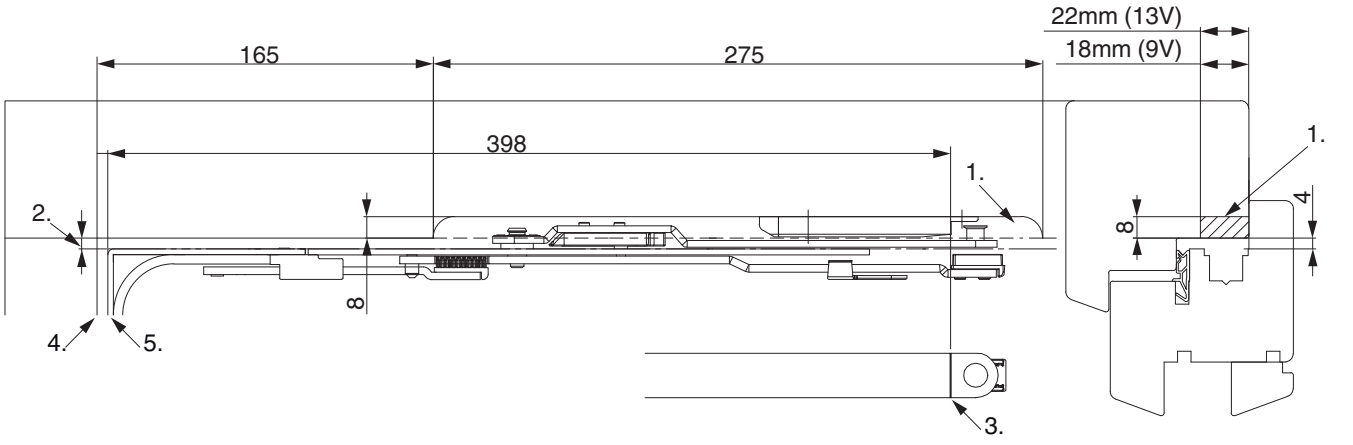

1. Fresare superiore per aria 12 mm!
2. Aria
3. Tacca
4. Battuta telaio
5. Battuta anta

Montaggio scontro per forbice supplementare sopra con aria 12 mm

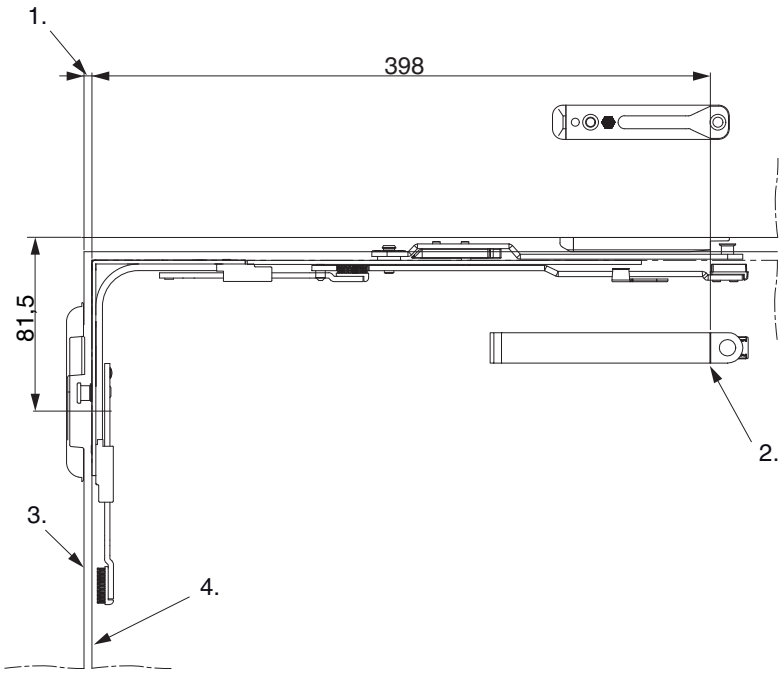

1. Aria
2. Tacca
3. Battuta telaio
4. Battuta anta