481235 - Guarnizione sottoporta MACO autoregolante 12x30mm L=584mm confezione industriale conf. 6 pezzi

Disegni tecnici

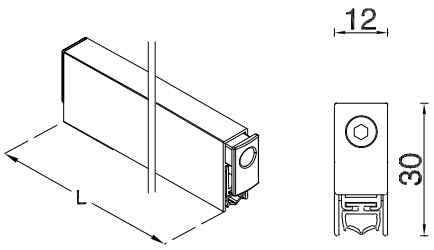

		L					№
	confezione industriale	584	12	30	3 - 14	6	481235

Caratteristiche tecniche

Guarnizione sottoporta tipo DBS - Autoregolante
Non occorre la regolazione in cantiere

- Il meccanismo autoregolante adatta la discesa della guarnizione, garantendo un'ottima tenuta anche per pavimenti non perfettamente livellati e senza la necessitá di una regolazione manuale
- La regolazione nel pulsante, da effettuarsi con una chiave esagonale da 3 mm, permette di variare il precarico della molla nel meccanismo di spinta e autoregolazione

Montaggio razionale, facile e veloce

- Viti premontate sotto il profilo guarnizione: è sufficiente sfilare il profilo fino a scoprire le viti per effettuare cosí in maniera facile e veloce, il fissaggio della guarnizione sottoporta
- Non occorre montare alcuna piastrina di battuta sul telaio: grazie al pulsante guidato di nuova concezione, la pressione viene distribuita in maniera omogenea sul lato telaio
- La nuova guarnizione sottoporta MACO, permette l'applicazione su porte con un'aria laterale di 4 mm, o di 12 mm. Con 12 mm sará sufficiente spostare la guarnizione sottoporta fino alla tacca indicata sul fianco del profilo alluminio
- Profilo guarnizione in TPE

Dimensioni e campo di applicazioni

- Dimensione 12 x 30 mm
- Estrazione fino a 14 mm
- Utilizzabile su profili legno e PVC
- Rasabilitá 125 mm*
- Misure secondo DIN 18101 da 334*–1209 mm

(per la guarnizione lunga 334 mm, la rasabilitá è di 22 mm)*

BODENTÜRDICHTUNG

SELBSTREGULIERENDE - 12x30

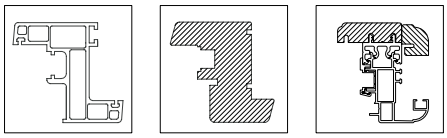

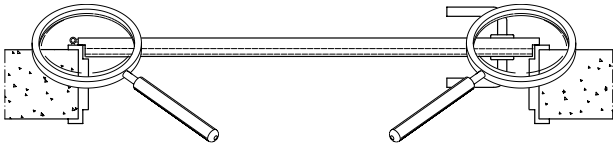

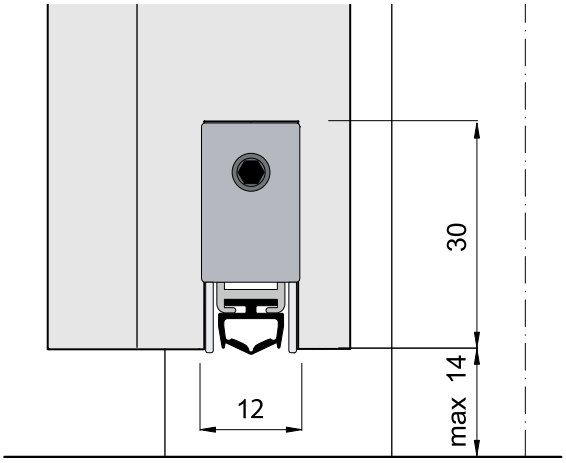

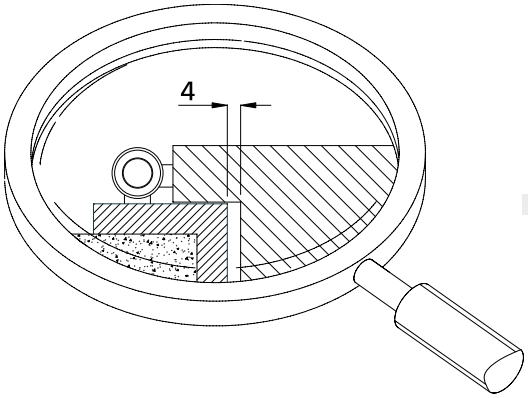

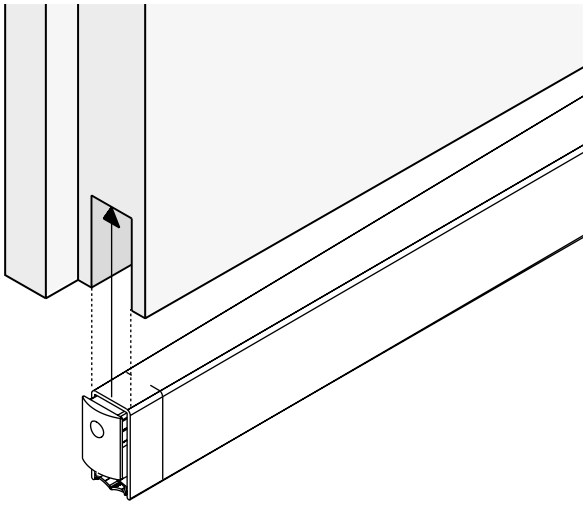

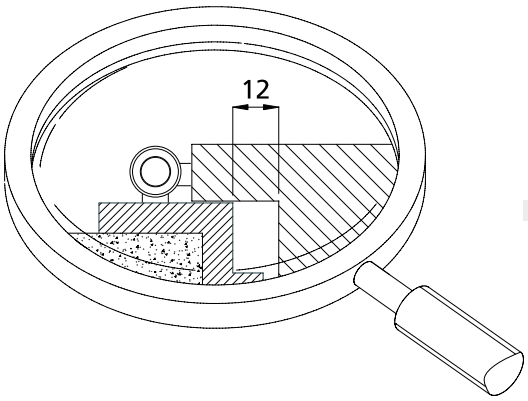

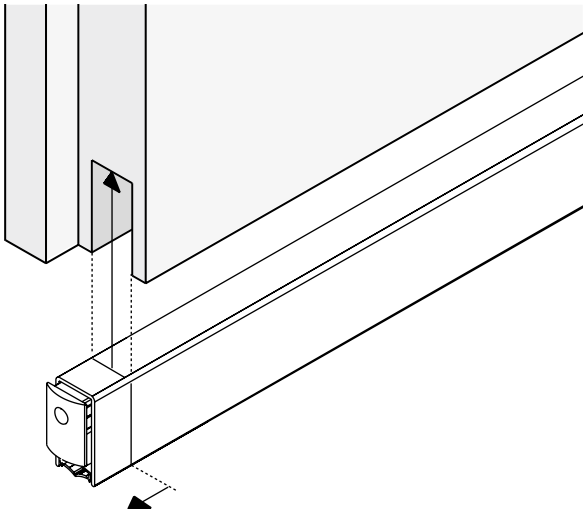

>>>

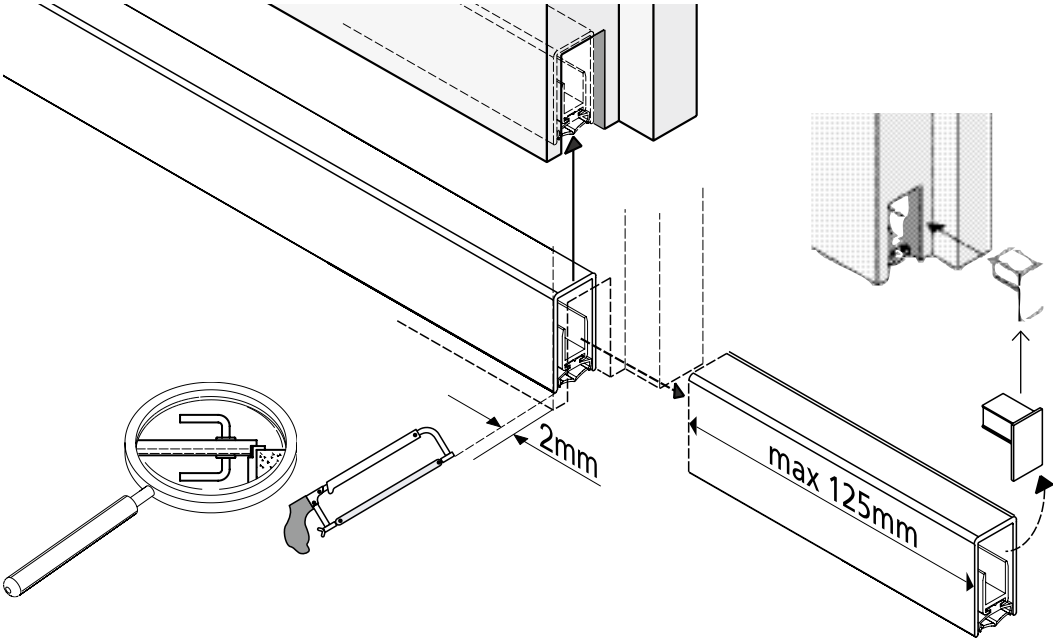

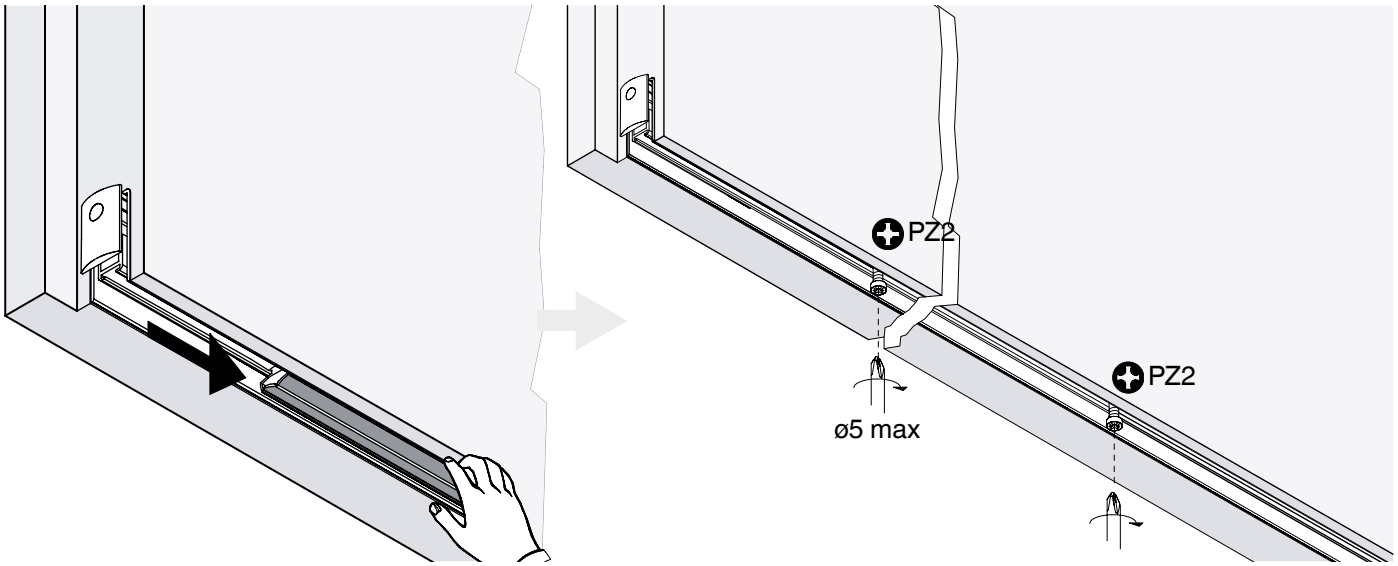

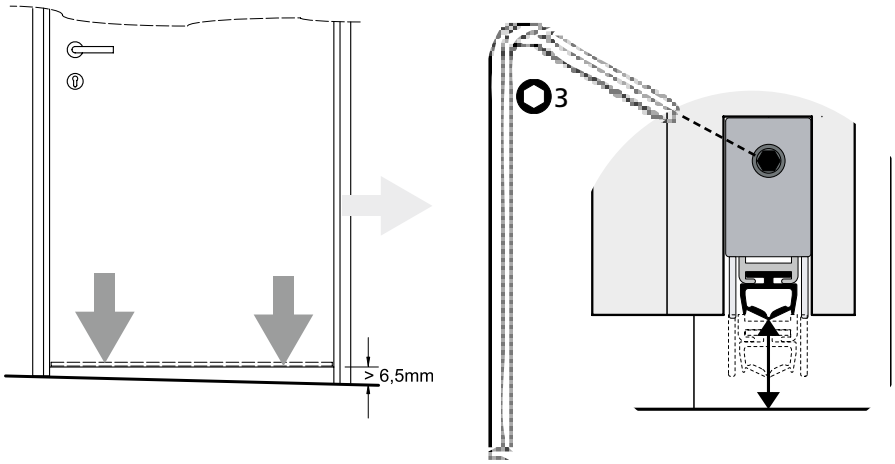

MAYER & CO BESCHLÄGE GMBH
Alpenstraße 173 - A-5020 Salzburg
TEL +43 (0)662 6196-0
email: maco@maco.eu
www.maco.eu