466837 - Vaschetta per passacavo A4

Disegni tecnici

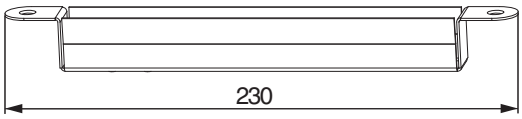

		№
Vaschetta per passacavo A4	1	466837

Immagine prodotto

Disegno quotato

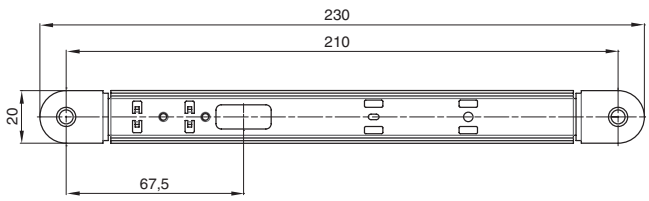

Montaggio

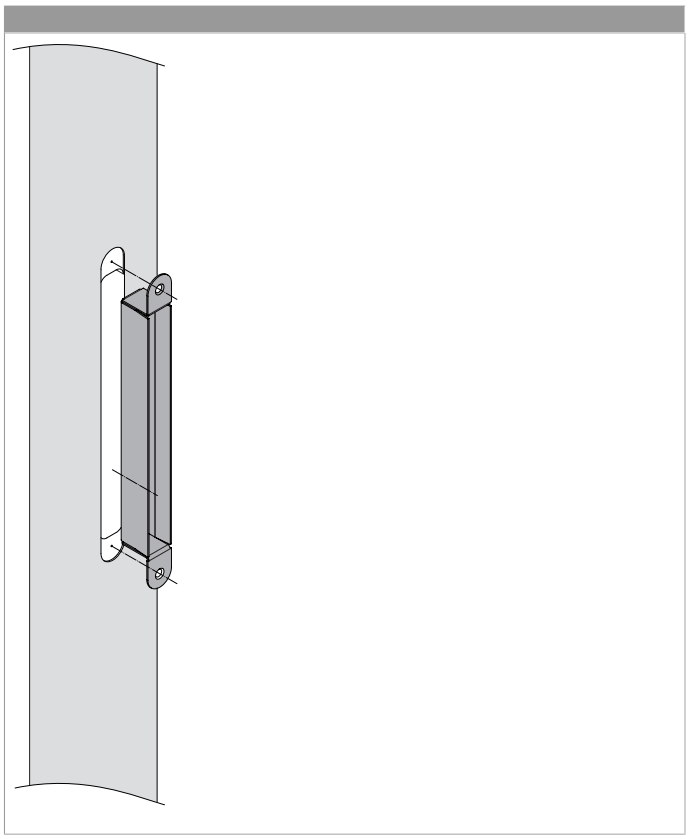
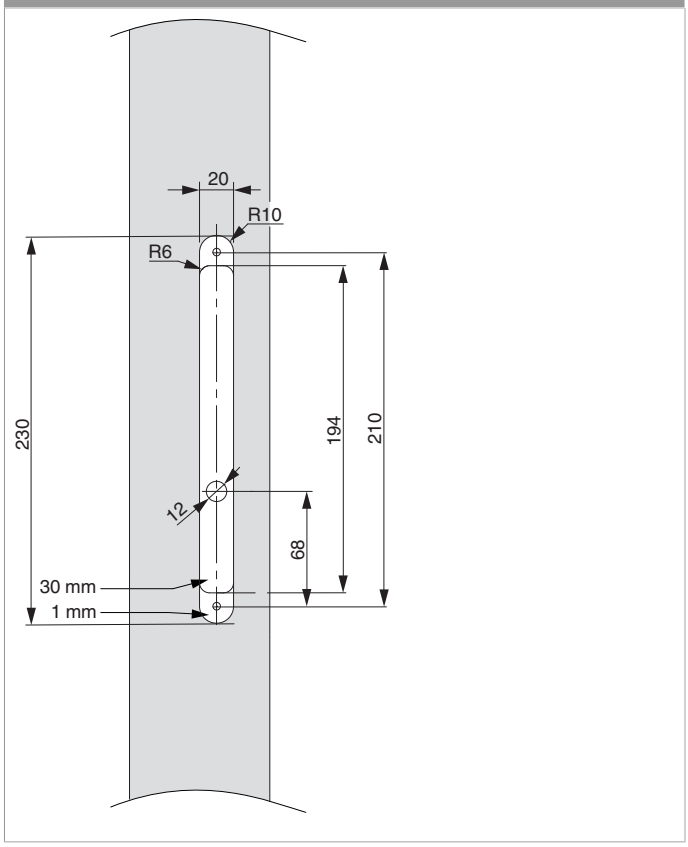
Schema foro e fresata