466833 - Passacavo con spina 2,5/6 m

Disegni tecnici

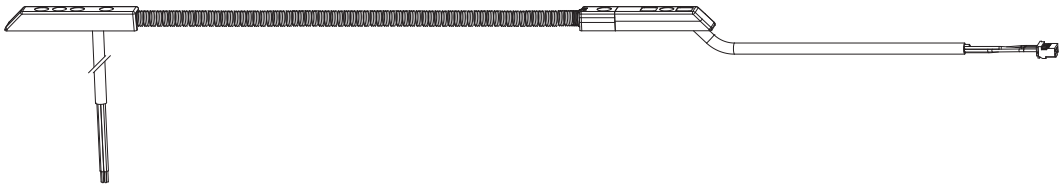

		№
Passacavo con spina 2,5/6 m	1	466833

Panoramica

Sistemi di accesso OpenDoor

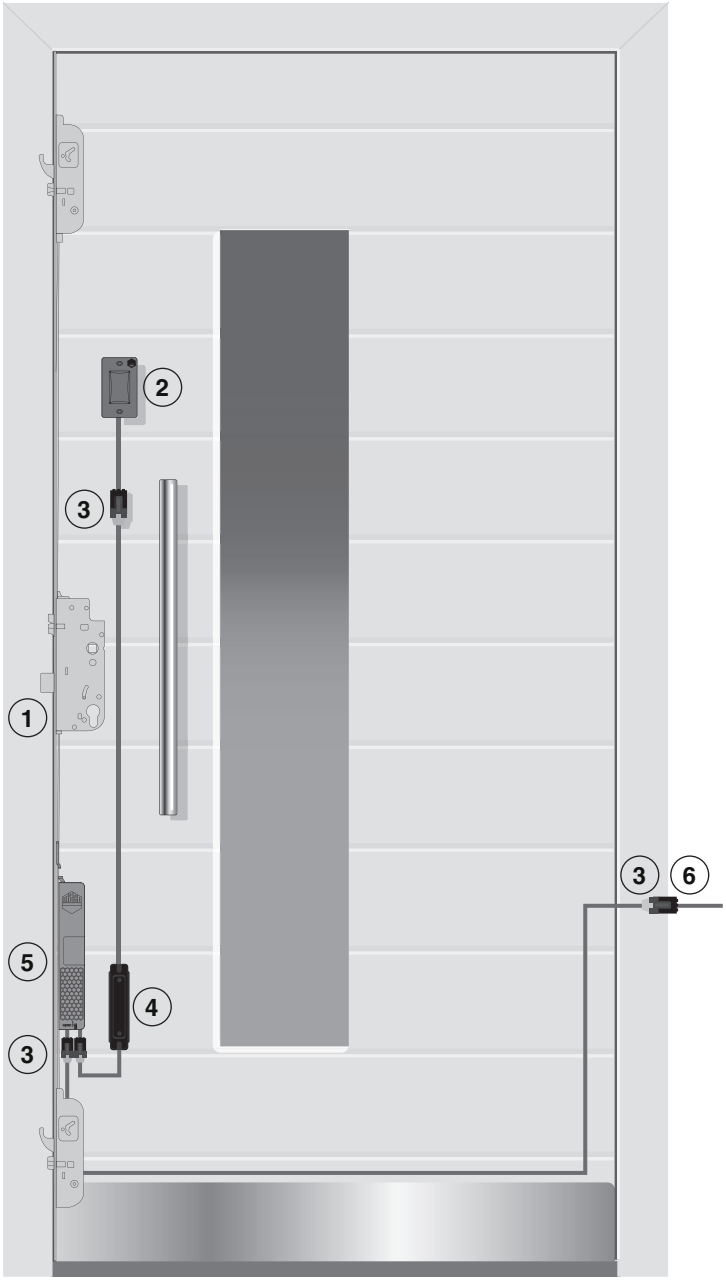

1) In combinazione con la serratura autobloccante A-TS: massima sicurezza garantita dal blocco indipendente dei ganci e dallo scrocco centrale.
2) Lavorazione standardizzata: le dimensionii di installazione sono le medesime per tutte le soluzioni OpenDoor integrate nell'anta
3) Connettori semplici, non confondibili: è escluso il collegamento errato.
4) Antimanomissione: l'unità di controllo è protetta da accessi non autorizzati.
5) Massimo comfort grazie al motore silenzioso.
6) Inserimento e rimozione dell'anta facili con il passacavo scollegabile.

Cablaggio

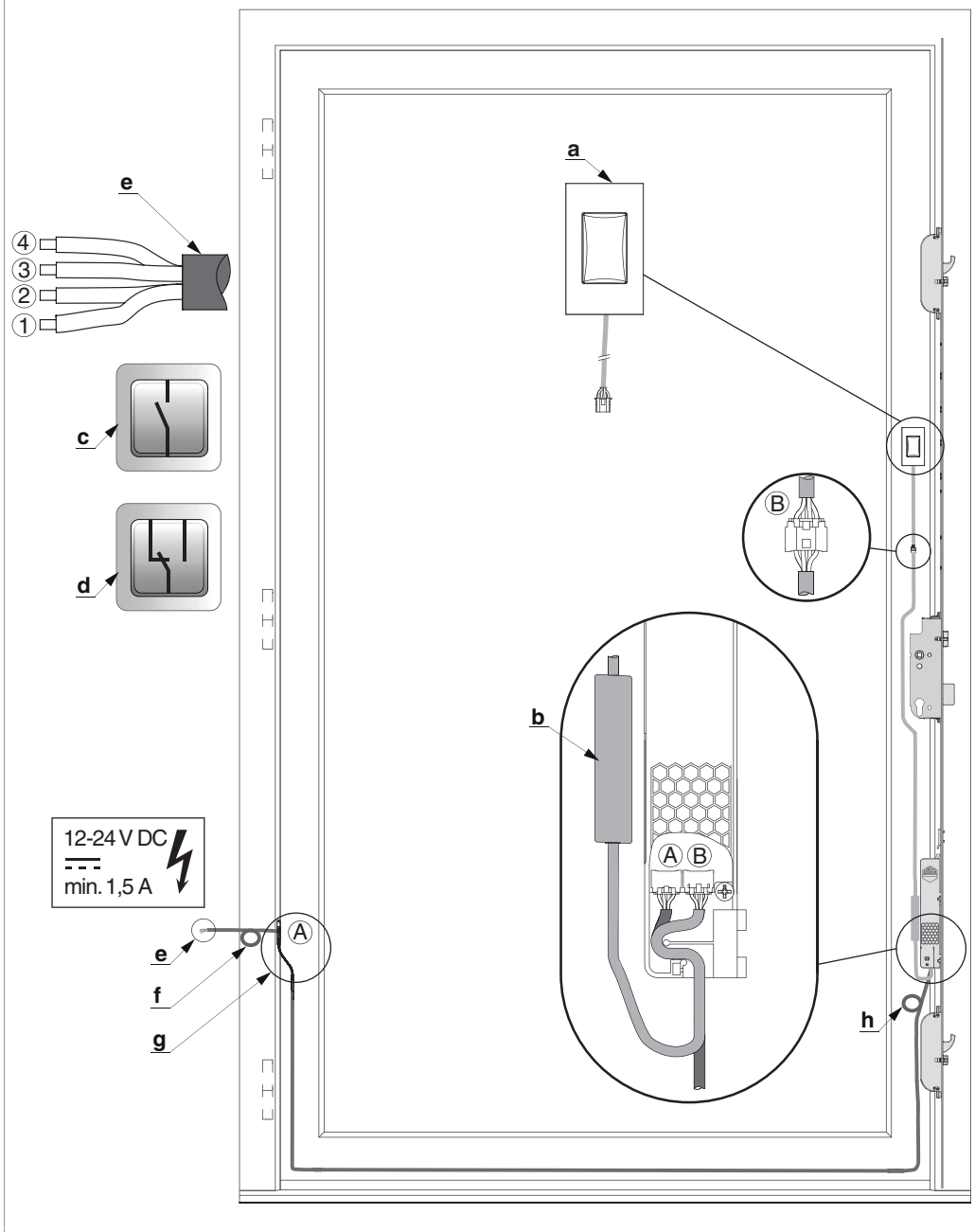

A) Collegamento motore - passacavo
B) Collegamento motore - controllo accesso
4) marrone -
3) bianco +
2) verde contatto pulito -
1) giallo contatto pulito +

a) Transponder
b) Centralina
c) Pulsante a impulso
d) Interruttore di commutazione per posizione giorno / notte
e) 12 - 24V DC 1,5A

Cablaggio
f) Fermacavo
g) Cavo passante anta 2,5 m / lunghezza di posa 6 o 10 m
h) Fermacavo

Schema foro e fresata

Sistema di accesso PVC

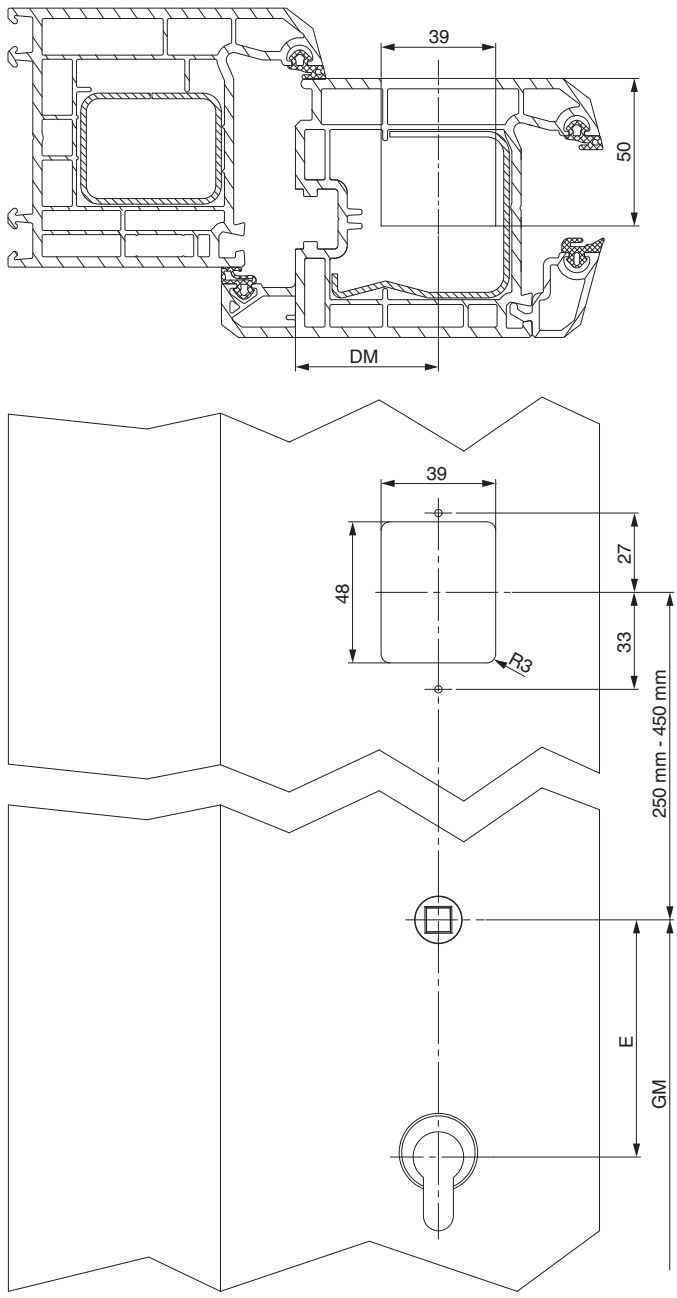

Sistema di accesso legno

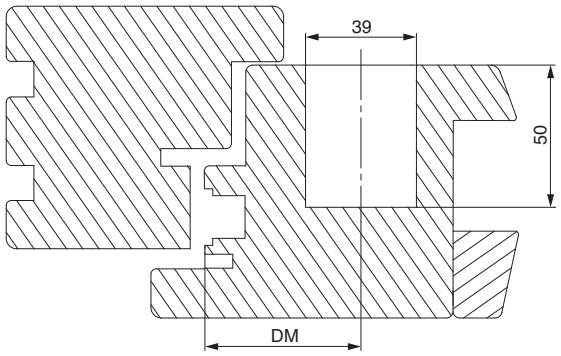

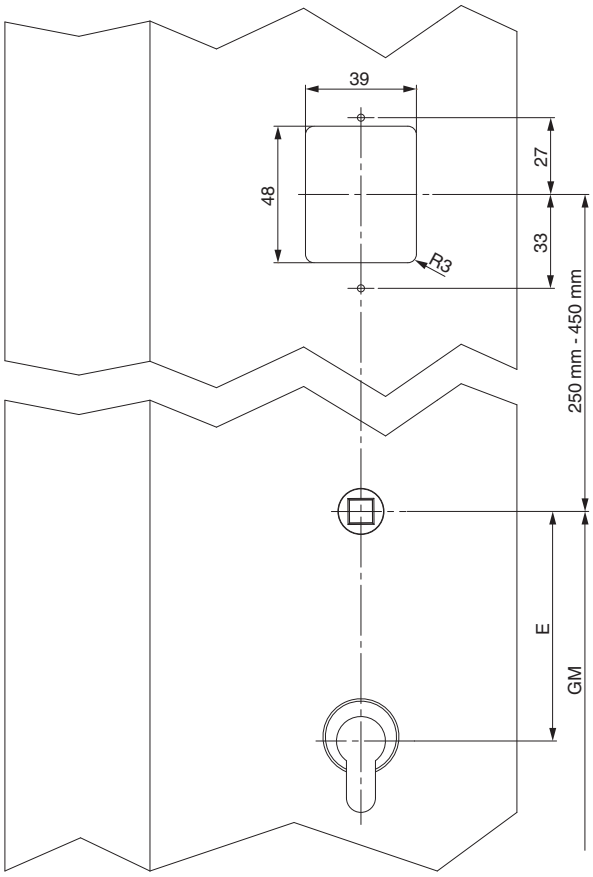

Passacavo per angolo di apertura ≤ 110° /legno aria 12, PVC aria 12, aluminio

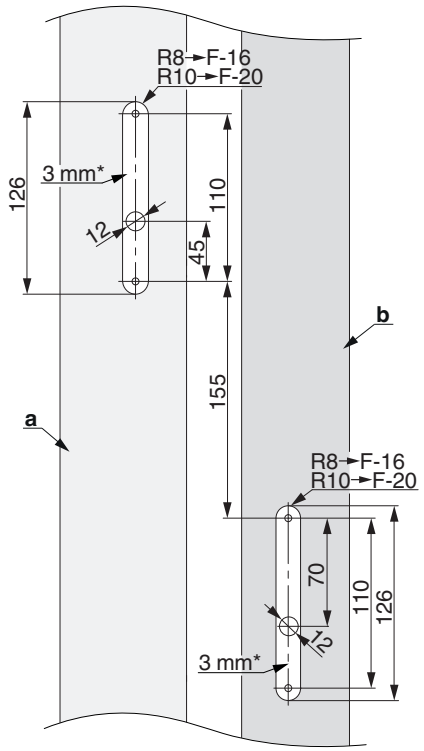

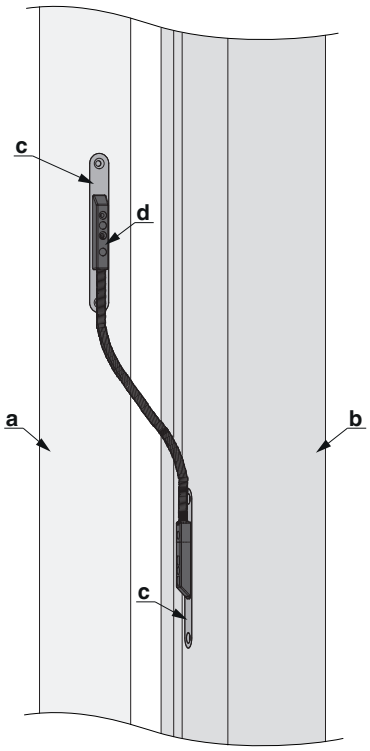

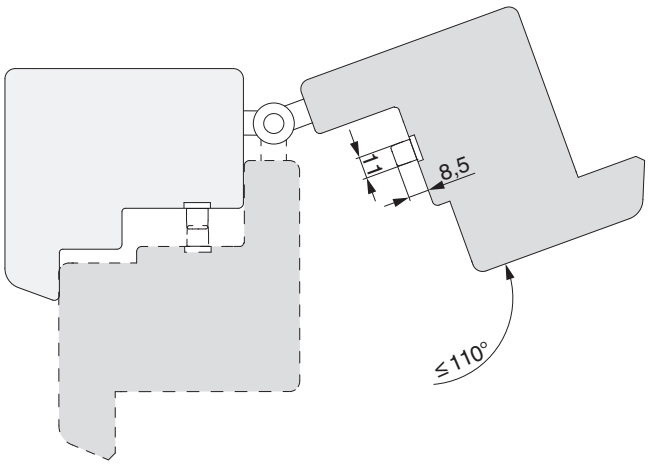

a) Telaio
b) Anta
c) Copertura
d) Cavo passante scollegabile
* Profondità fresata

Passacavo per angolo di apertura ≤ 180° / legno aria 4, PVC aria 12, aluminio

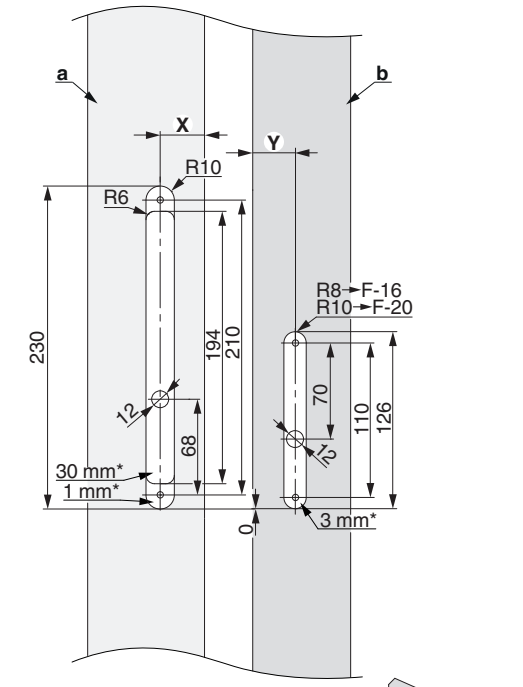

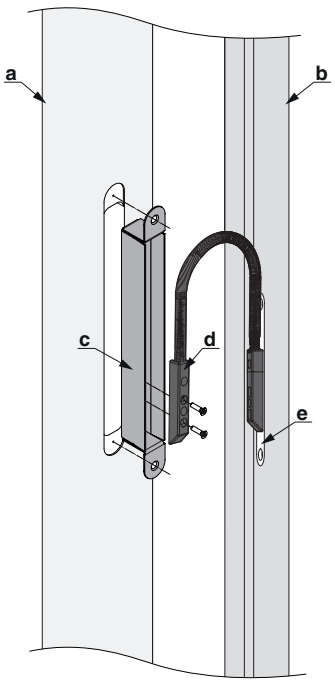

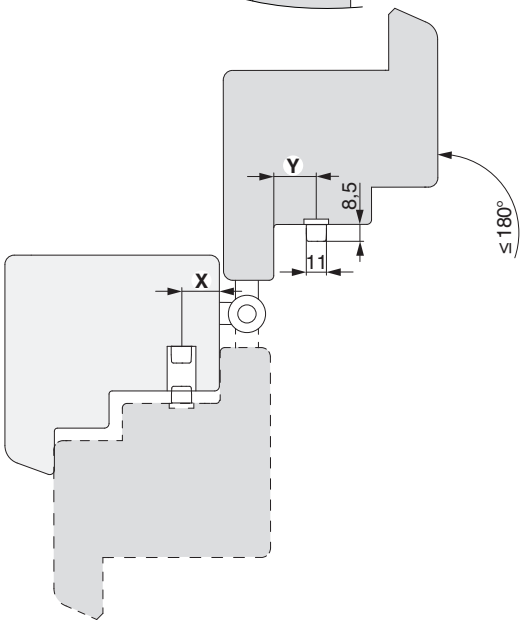

a) Telaio
b) Anta
c) Vaschetta
d) Cavo passante scollegabile
e) Copertura
* Profondità fresata

Schema di collegamento

lato telaio

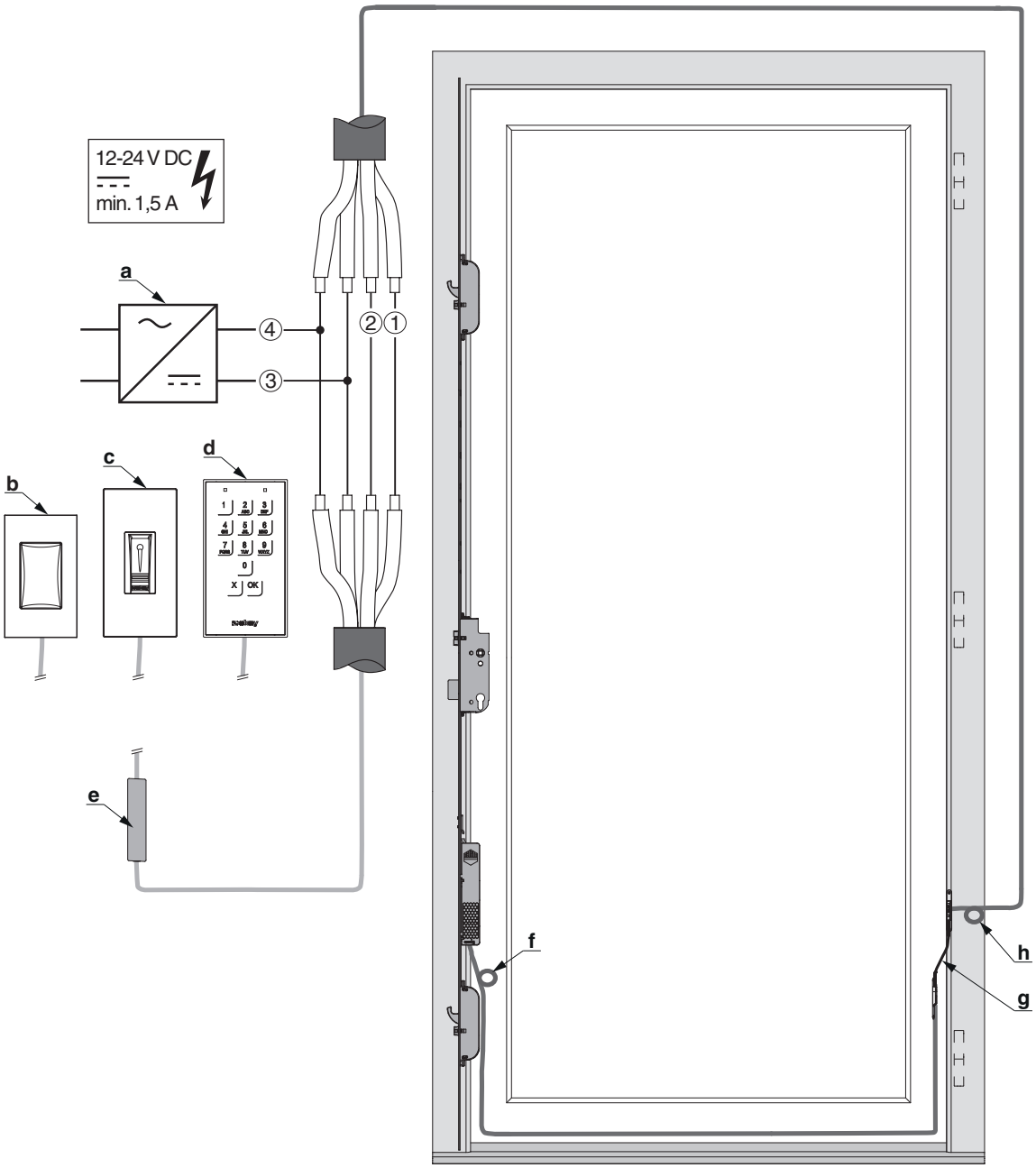

a) Trasformatore
b) Transponder plus
c) Touch
d) Code
e) Unità di controllo
f) Occhiello per il montaggio
g) Cavo passante - anta 2,5 m / lunghezza di posa 6 oppure 10 m
h) Occhiello serracavo
4) marrone -
3) bianco +

lato telaio
2) verde contatto pulito -
1) giallo contatto pulito +

Pulsante

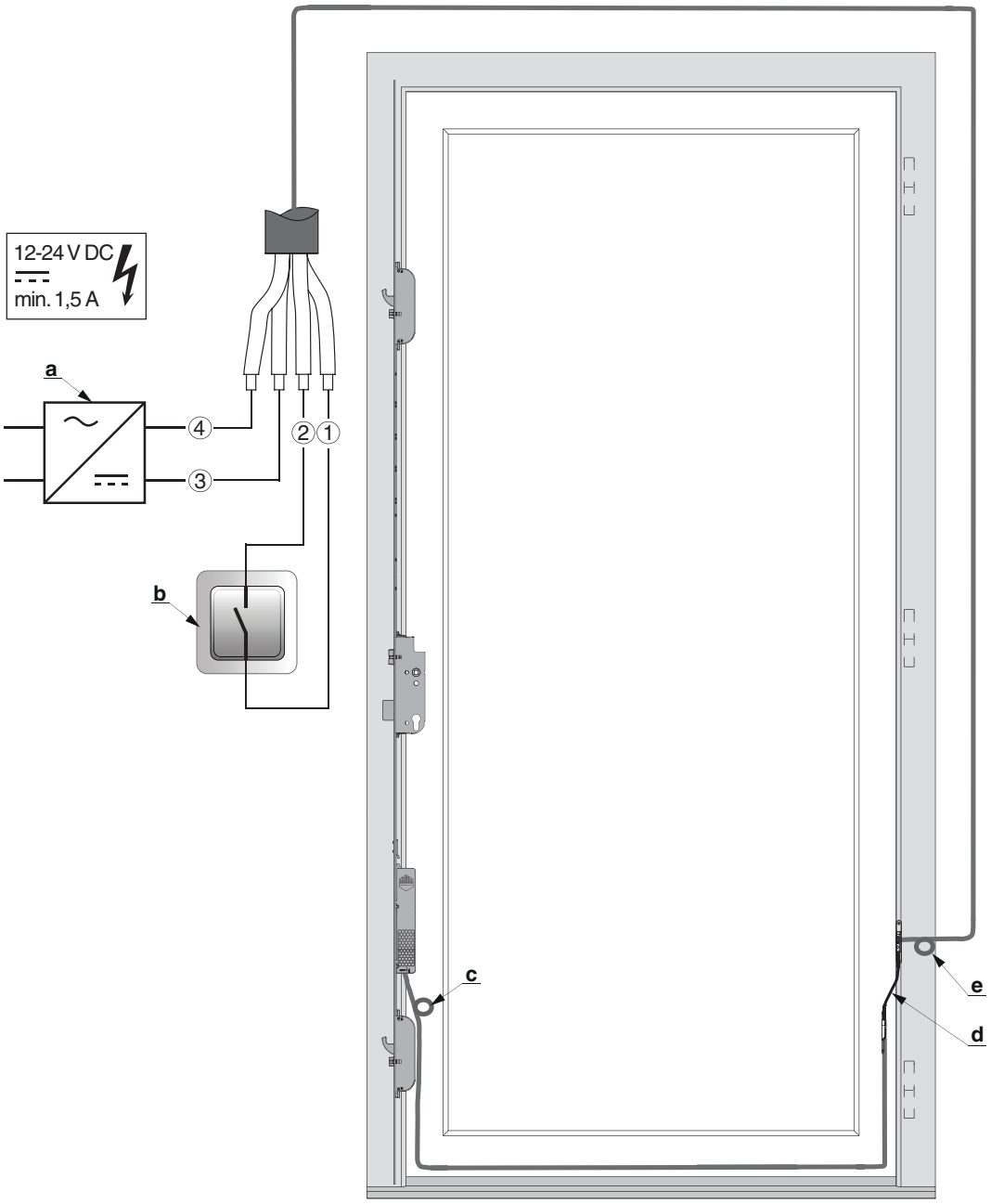

a) Trasformatore
b) Pulsante
c) Occhiello per il montaggio
d) Cavo passante - anta 2,5 m / lunghezza di posa 6 oppure 10 m
e) Occhiello serracavo
4) marrone -
3) bianco +
2) verde contatto pulito -
1) giallo contatto pulito +

Interruttore giorno/notte

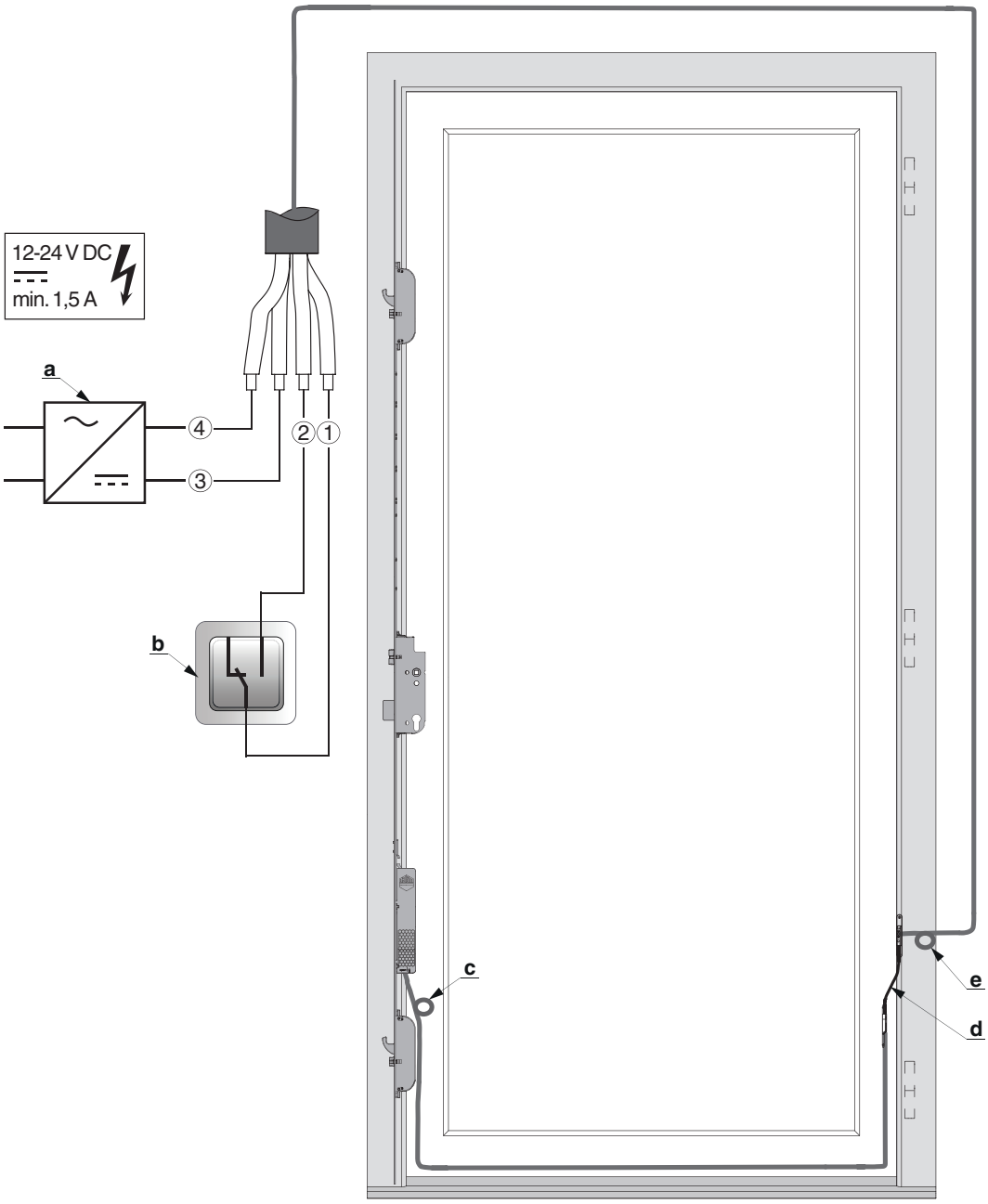

a) Trasformatore
b) Interruttore giorno/notte
c) Occhiello per il montaggio
d) Cavo passante - anta 2,5 m / lunghezza di posa 6 oppure 10 m
e) Occhiello serracavo
4) marrone -
3) bianco +
2) verde contatto pulito -
1) giallo contatto pulito +

Dati tecnici del RVS

		LiF9Y11Y 6 x 0,34 mm^2 Ø 4,9 mm
		1,5 / 2,5 / 4,5 m
		JST (PAP-04V-S) / JST PHR-4
		LiF9Y11Y 6 x 0,34 mm^2 Ø 4,9 mm
		6 m o 10 m (fili con punta sbucciata per 5 mm)
Certificato di collaudo DIN 40050		
Corrente max.		Max. 3,0 A
Temperatura d'esercizio		da -20°C a +70°C
Particolarità		Privo di piombo, cadmio, CFC e alogeni
	giallo (1)	Contatto a potenziale zero (ingresso)
	verde (2)	
	bianco (3)	Da +12V a 26VDC / da +12V a 18VAC
	marrone (4)	Da -12V a 26VDC / da -12V a 18VAC