461772 - Martellina Tentazione con scatto a 90° quadro 7x37 con viti M5x30 bianco traffico RAL 9016

Disegni tecnici

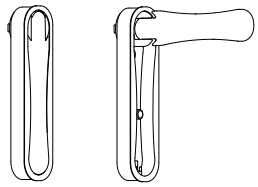

								№
bianco traffico	RAL 9016	4,5	30	37	7	verniciato a polvere	1	461772

Immagine prodotto

Schema foro e fresata

Preparazione battente

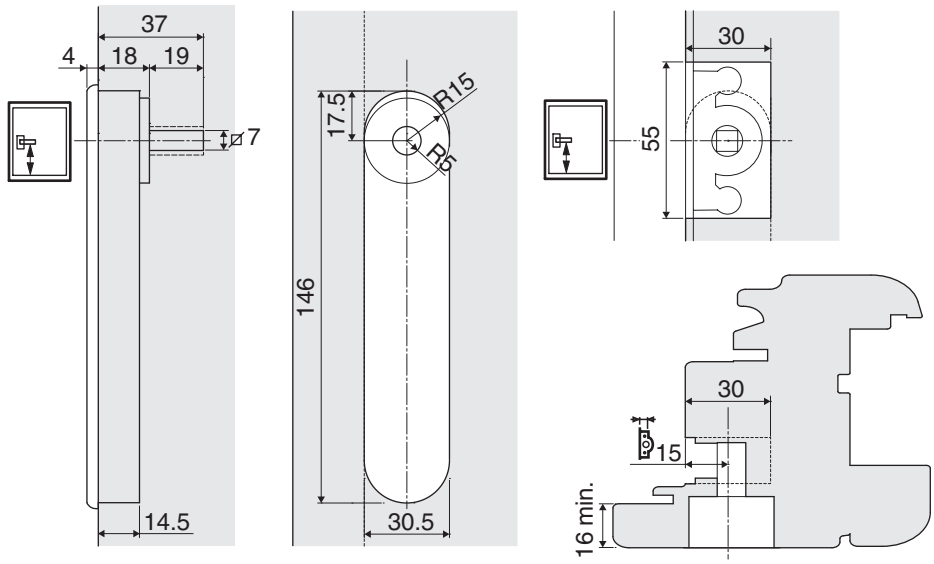

Montaggio

Posizionamento della dima	fresa 16/anello 27
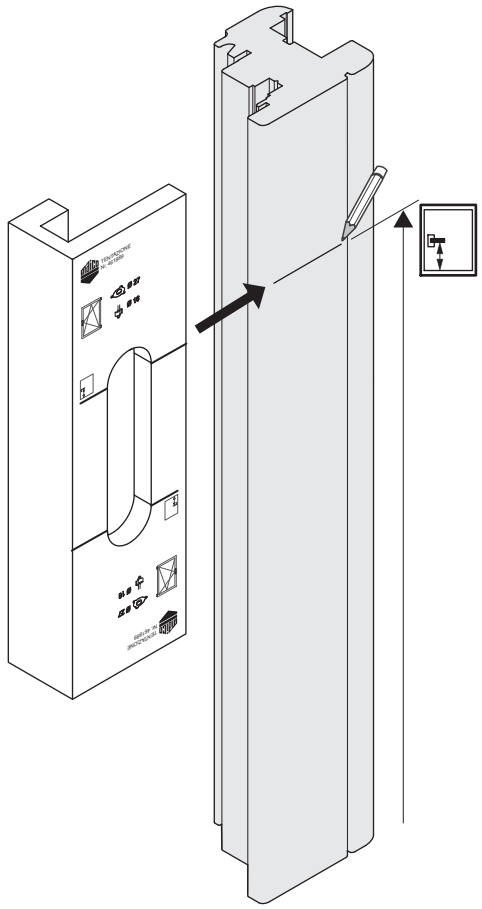	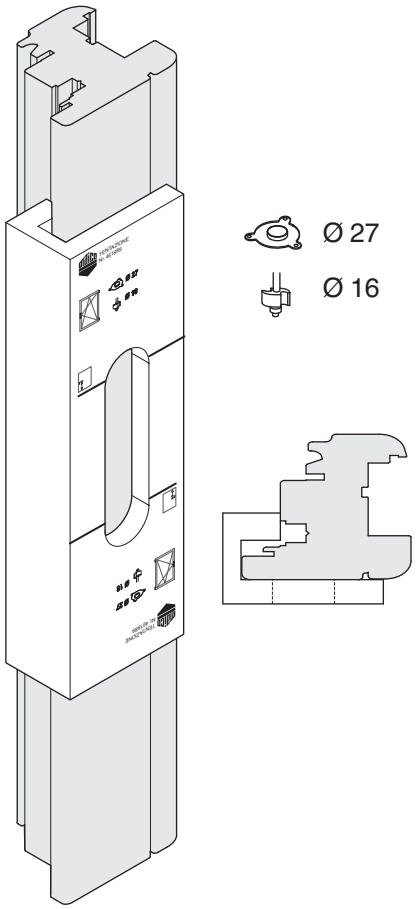

Inserire la martellina nella fresata	Avvitamento
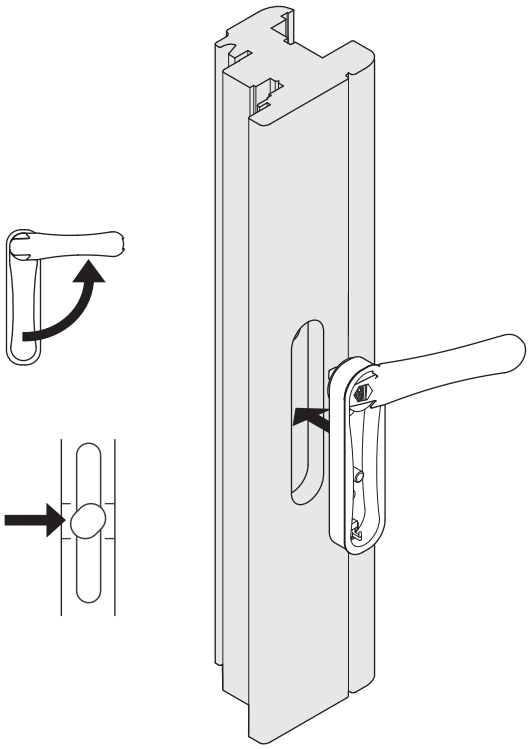	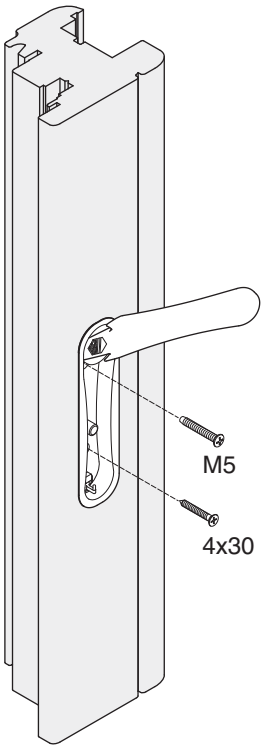
Attenzione: Nottolino e martellina devono essere in posizione corretta! (Aperto)	Le viti fanno parte della confezione.

Tentazione

Posizioni martellina
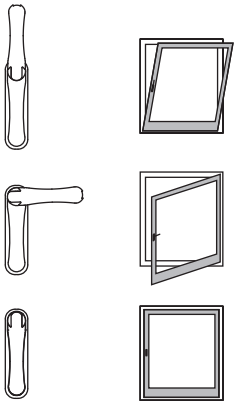

Contenuto della confezione

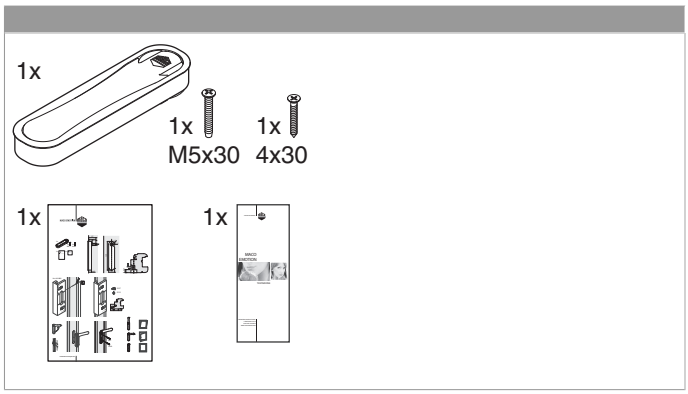

MACO
EMOTION
MARTELLINE

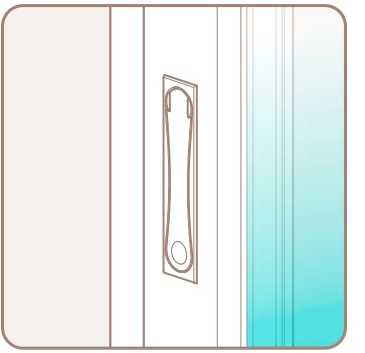

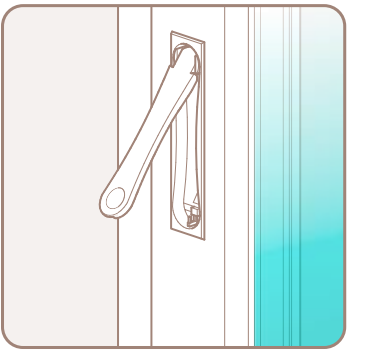

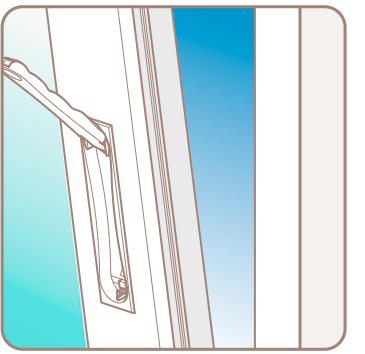

GUIDA ALL'UTILIZZO
Maniglia Tentazione

Aprire - Öffnen - Open

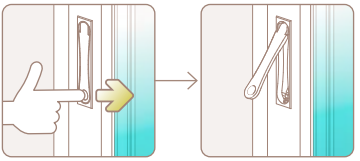

Ad anta
Drehposition
Turn-position

A ribalta
Kippposition
Tilt-position

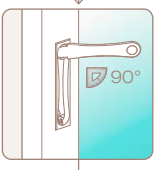

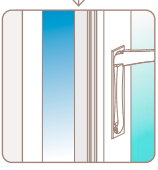

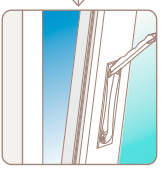

Chiudere - Schließen - Close

Ad anta Drehposition Turn-position	A ribalta Kippposition Tilt-position

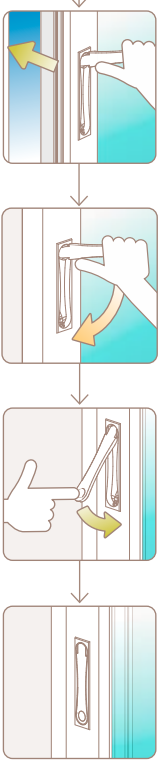

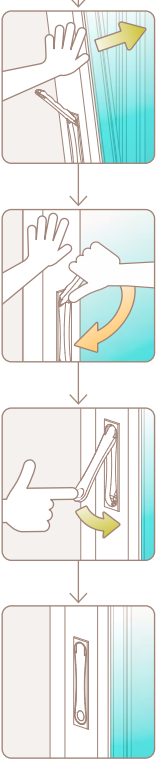

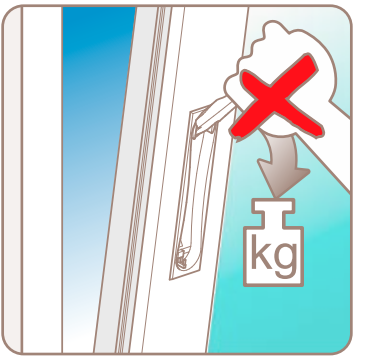

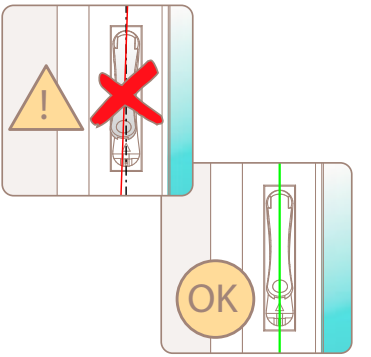

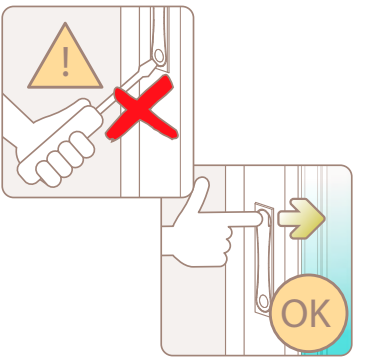

ZONA ARTIGIANALE 15
I-39015 S. LEONARDO (BZ)
TEL +39 0473 65 12 00 | FAX +39 0473 65 13 00
info@maico.com | www.maico.com