457134 - Guarnizione anta per Transit estensibile AB12 F1 L=2.500mm

Disegni tecnici

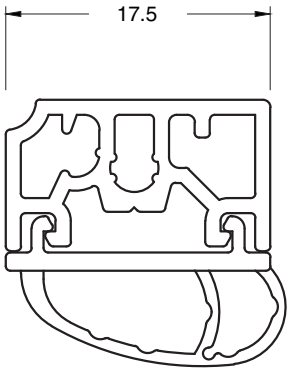

			L		№
	F1	AB12	2.500	10	457134

Montaggio guarnizione

Finestra con 2 ante

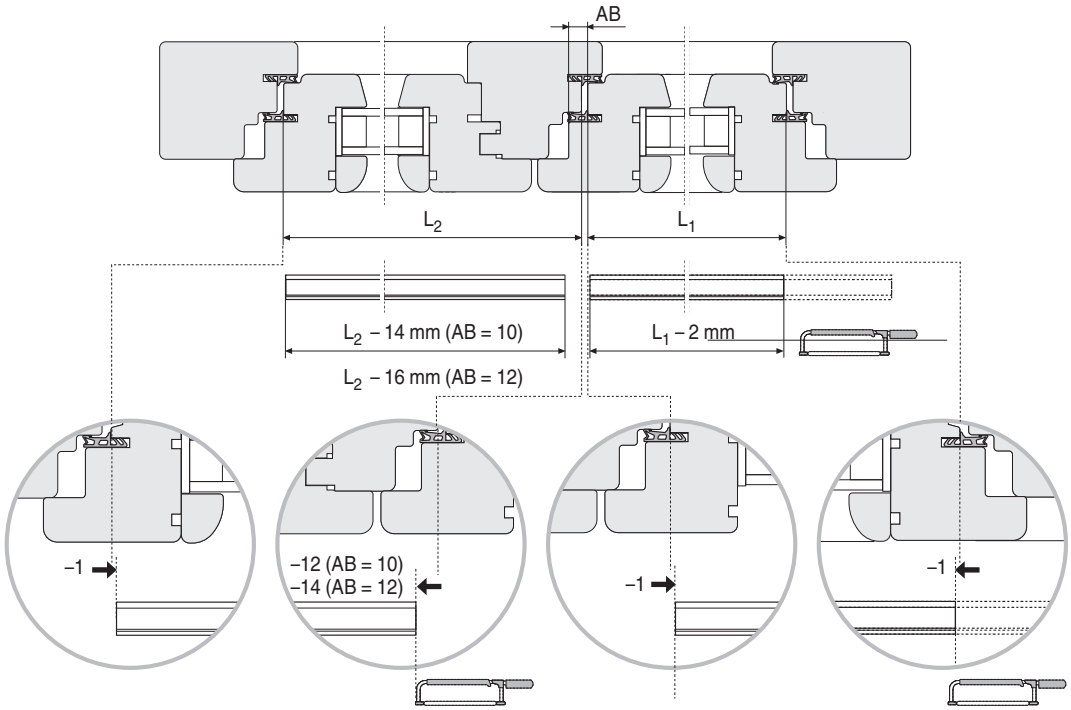

Tagliare la guarnizione

Finestra con 1 anta

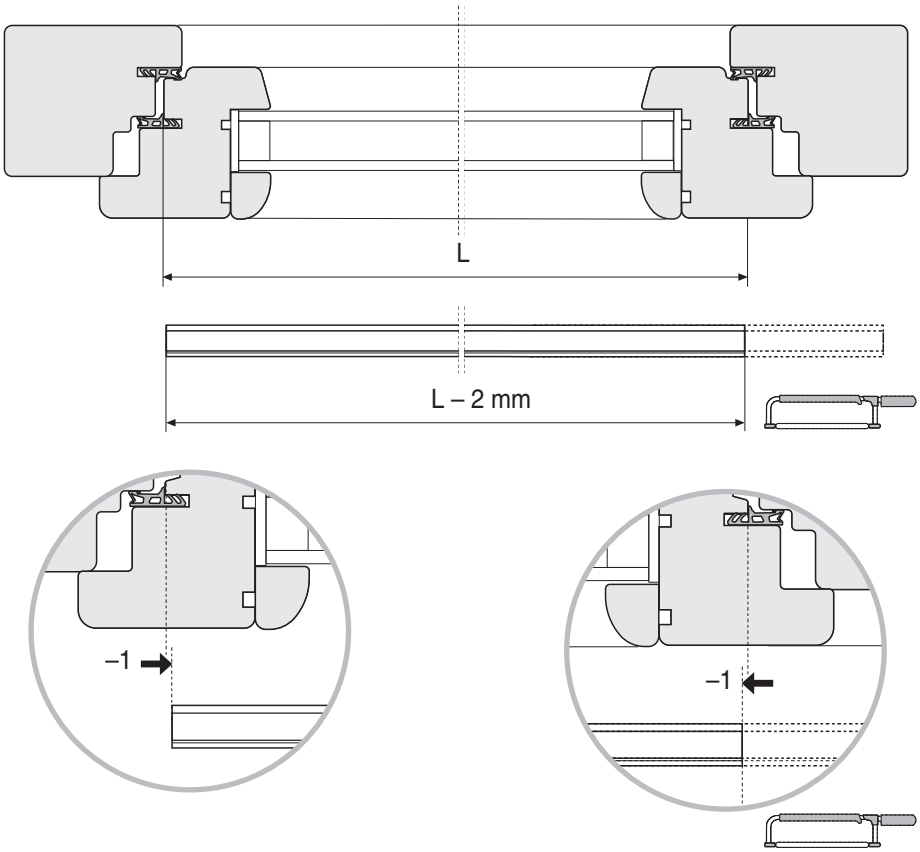

Tagliare la guarnizione

Finestra con 2 ante

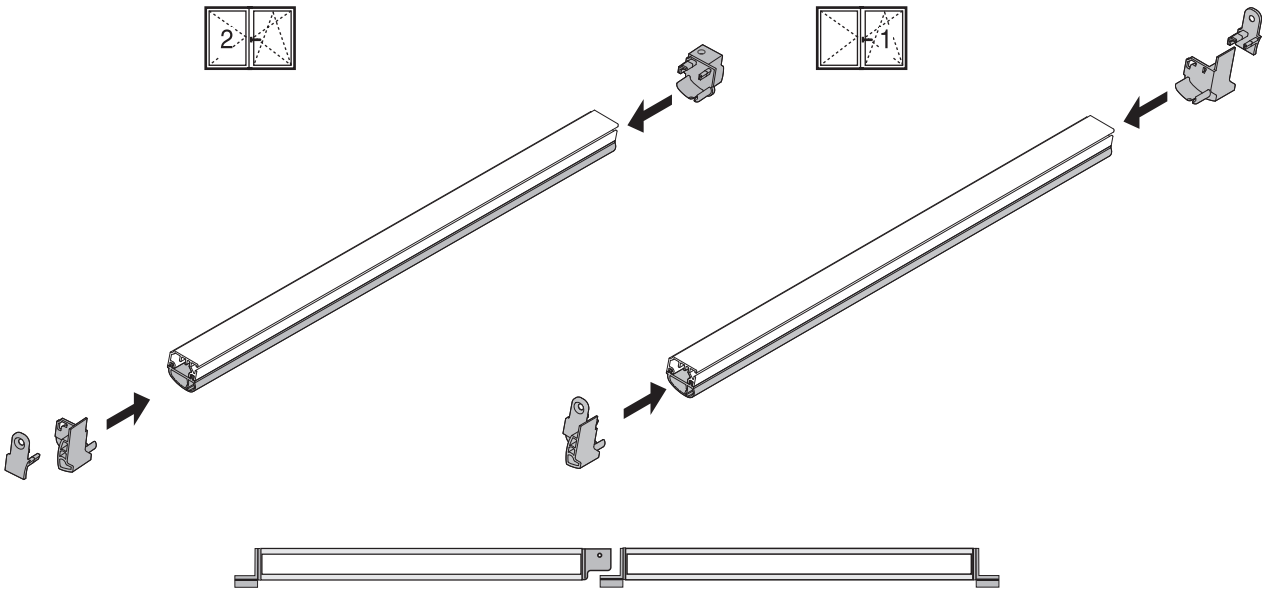

Montare i terminali

457134 - Guarnizione anta per Transit estensibile AB12 F1 L=2.500mm

Finestra con 1 anta

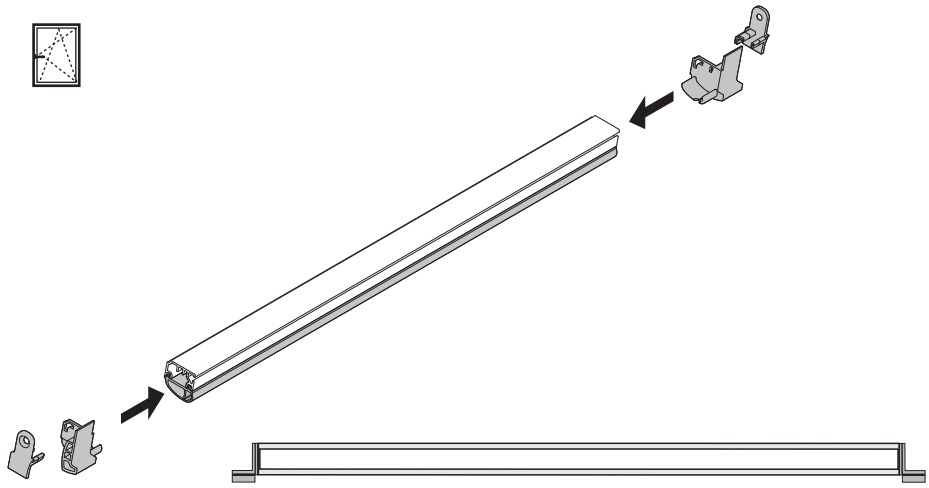

Montare i terminali

Fissare la guarnizione sull'anta coll'adesivo

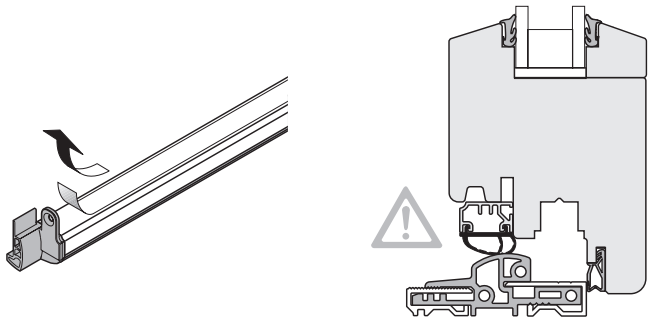

Pulire il profilo prima di fissare la guarnizione sull'anta!

457134 - Guarnizione anta per Transit estensibile AB12 F1 L=2.500mm

Staccare la guarnizione con una cacciavite dal profilo	Avvitare il profilo della guarnizione sull'anta
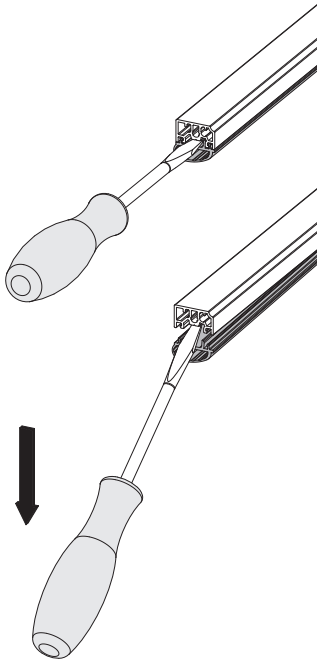	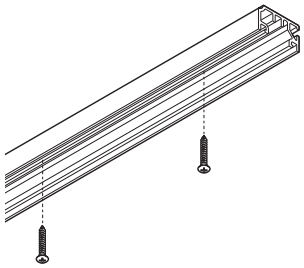

Agganciare la guarnizione nel profilo

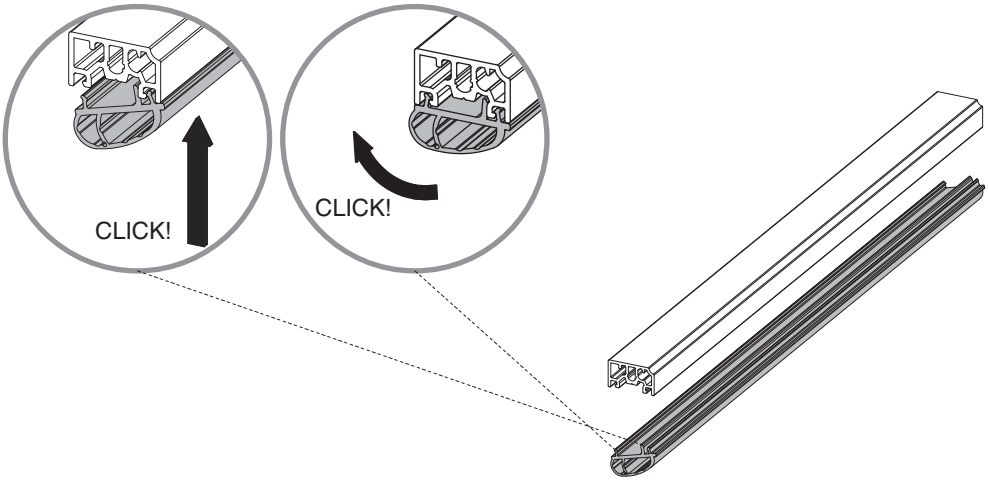

457134 - Guarnizione anta per Transit estensibile AB12 F1 L=2.500mm
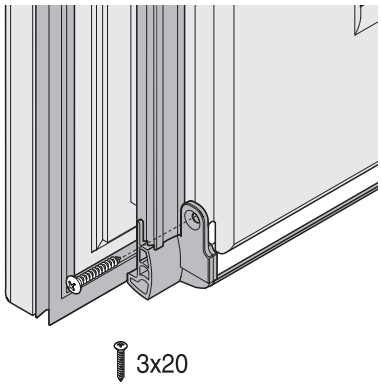
Avvitare i terminali sull'anta