455692 - Maniglia RS-CF con Entrata=0 standard maniglia interna con scatto a 45° con perni 4 con viti 4,8x45 argento EV1 dx con marchio Maco - Logo

Disegni tecnici

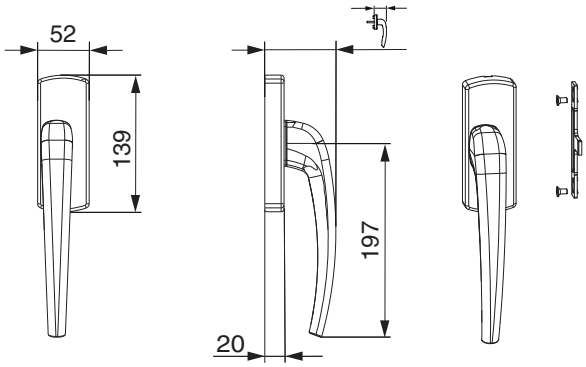

argento	EV1	anodizzato	73	53	dx	1	455692

Immagine prodotto

Schema foro e fresata

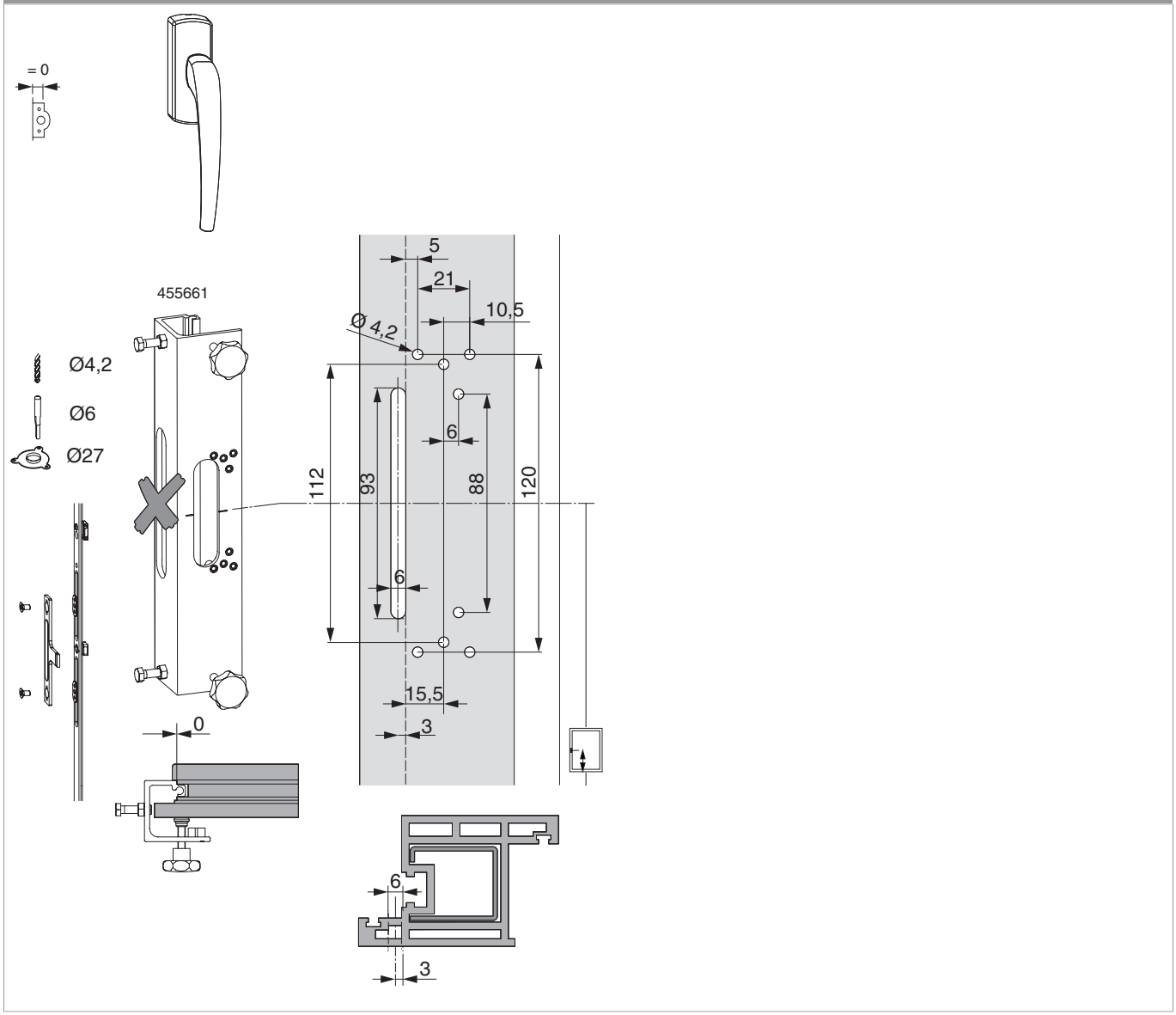

Montaggio
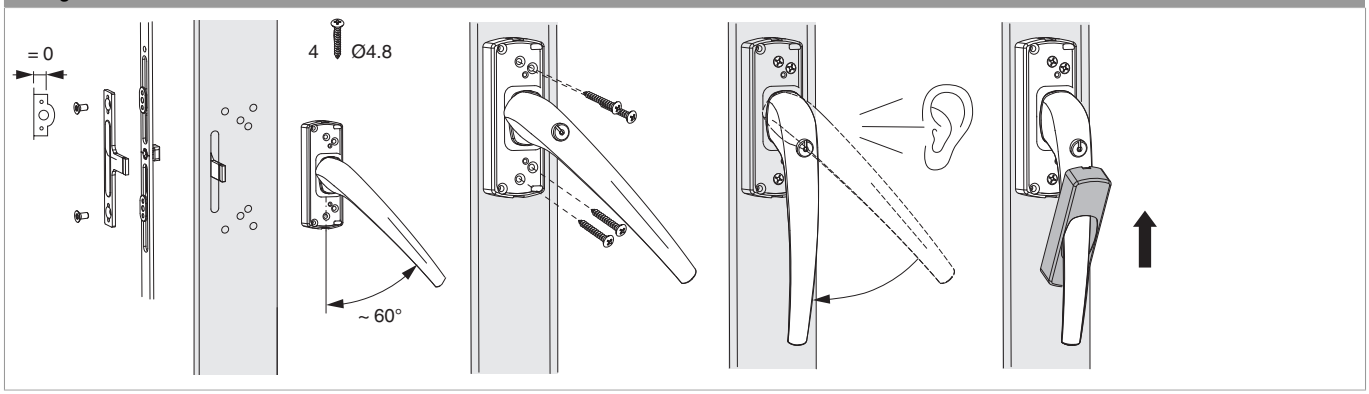
Maniglia E=0