454470 - Fermapersiana angolare a leva con molla nero

Disegni tecnici

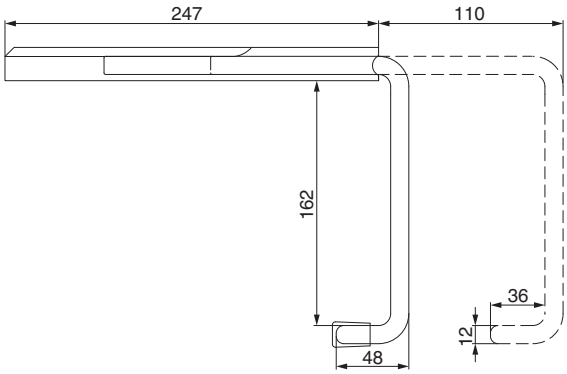

			№
Fermapersiana angolare a leva con molla nero	per persiana con anta doppia	6	454470[1)]

[1)] Questi articoli sono escluso dalla garanzia di 10 anni.