34943 - Scontro nottolino battuta liscia/18 2 fori vite argento

Disegni tecnici

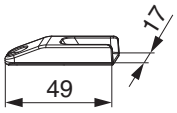

			L	B	H		№
argento	2 fori vite		49	17	9	200	34943

Dime

					№
Confezione portascontro	legno	per scontro 34943	battuta liscia	10	40107

Sezioni profilo

A12 battuta liscia PB18 - 1 anta

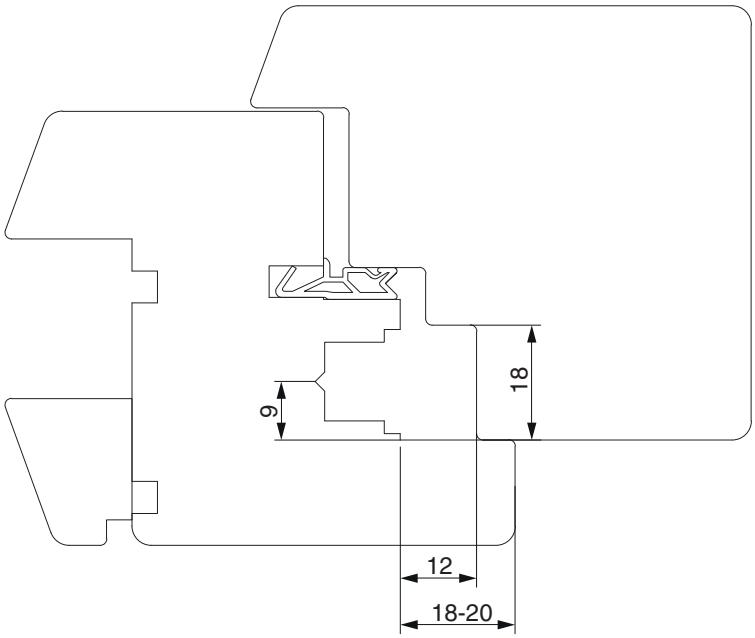

A12 battuta liscia PB18 - 2 ante

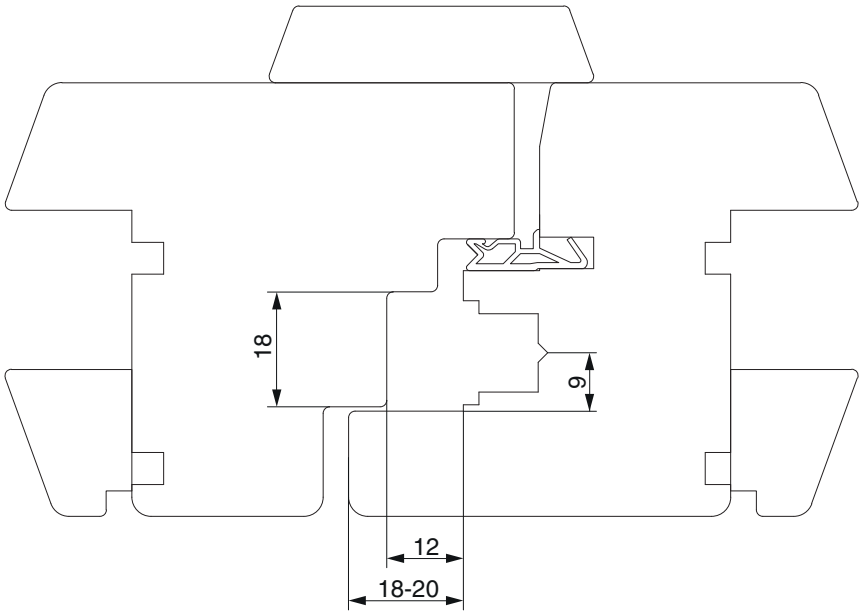

A12 battuta liscia PB20 scost.11 - 1 anta

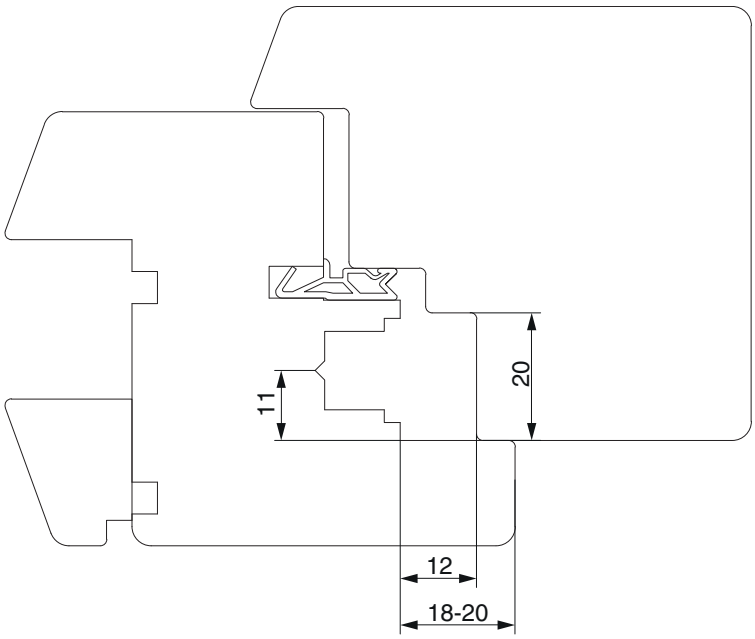

A12 battuta liscia PB20 scost.11 - 2 ante

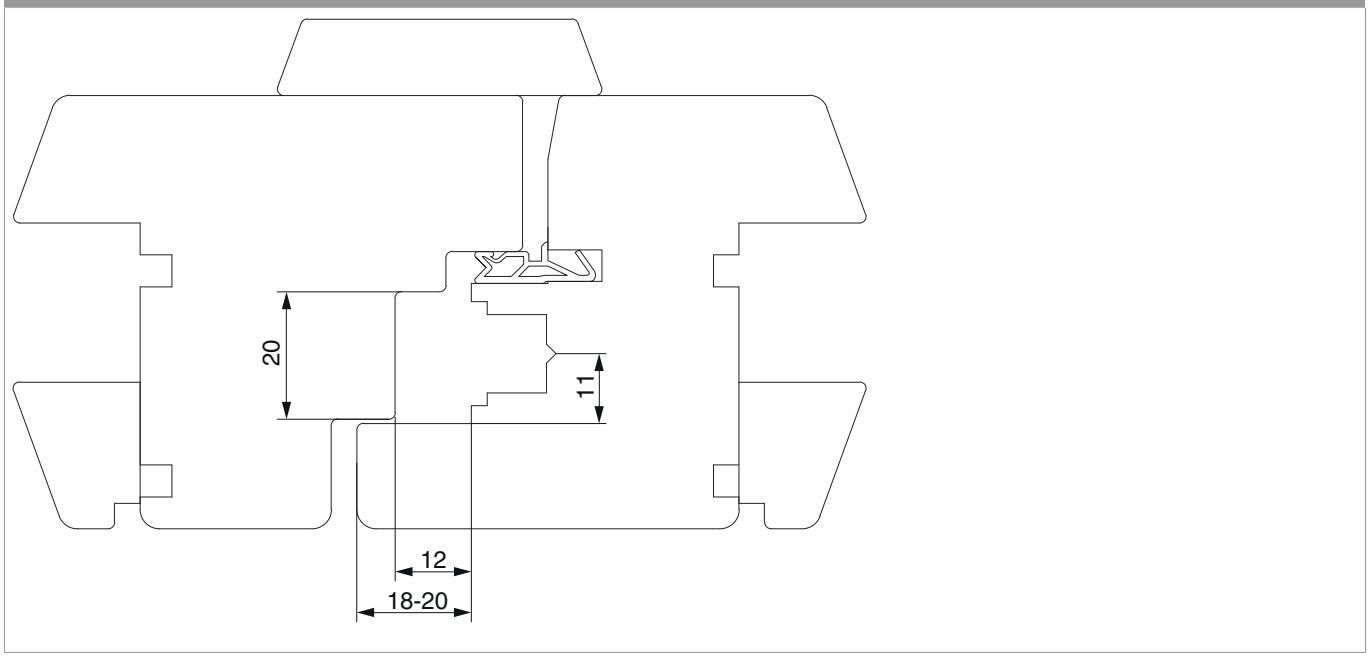
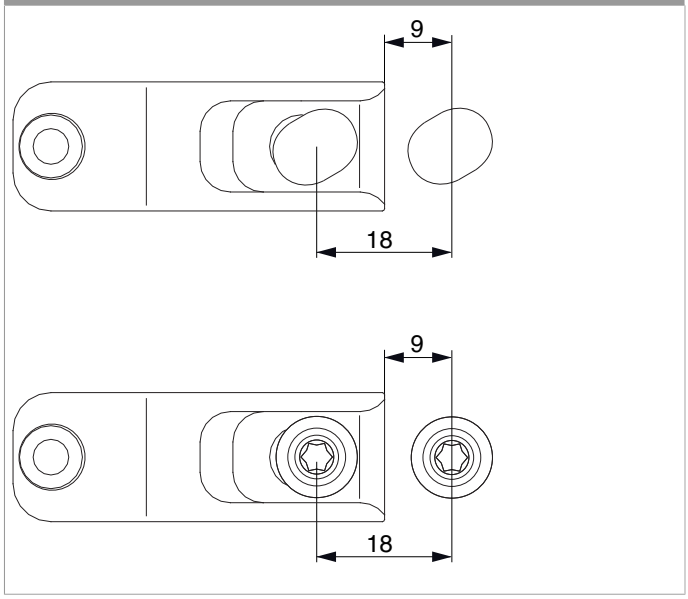
Posizionamento degli scontri