26755 - Scontro catenaccio battuta liscia/18 2 fori argento

Disegni tecnici

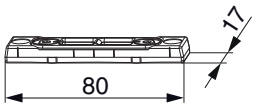

		L	B	H			№
argento	Scontro catenaccio battuta liscia/18 2 fori	80	17	7,5	2	100	26755

Posizionamento degli scontri

Porta a 2 ante con 1 catenaccio	Porta a 2 ante con 2 catenacci
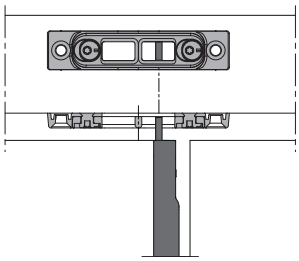	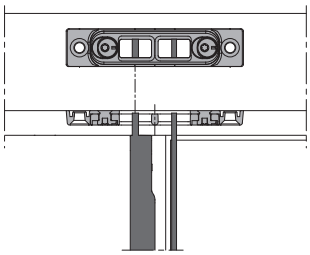
Allineare il centro dell'uscita puntale alla tacca	Centro scontro = centro cava ferramenta

Schema foro e fresata
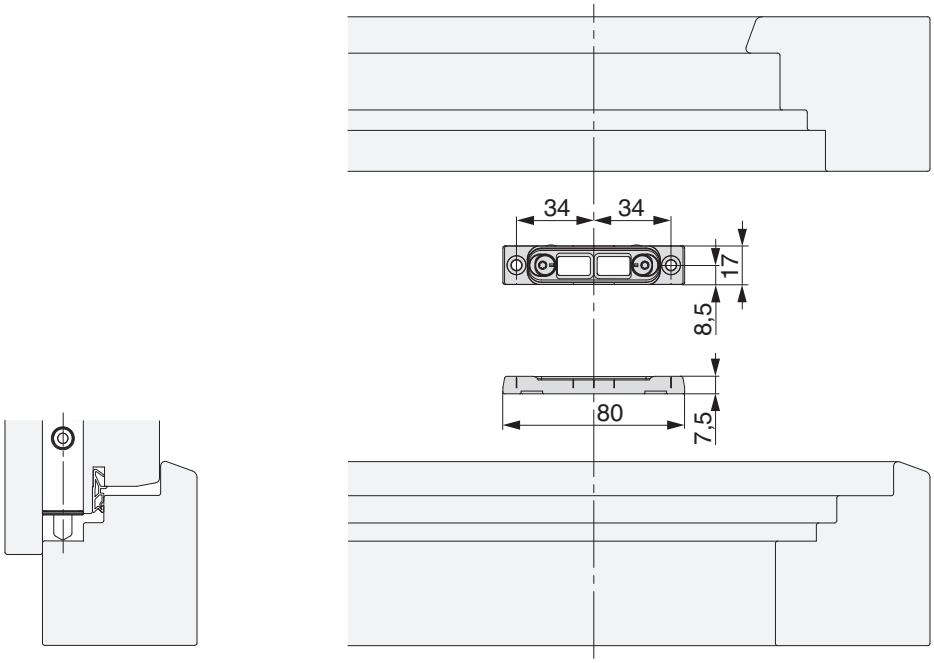
scontri catenaccio