25114 - Scontro cuneo sollevamento arco battuta liscia/18 argento

Disegni tecnici

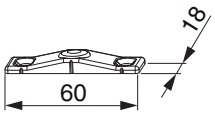

	L	B	H		№
argento	60	18	6,5	50	25114

Dime

		№
Dima completa MM con guidascontro per scontro alza anta finestra ad arco e scontro per forbice supplementare	1	103596

25114 - Scontro cuneo sollevamento arco battuta liscia/18 argento

Posizionamento degli scontri

Scontri alza anta per finestre ad arco e trapezio / movimento angolare 222211

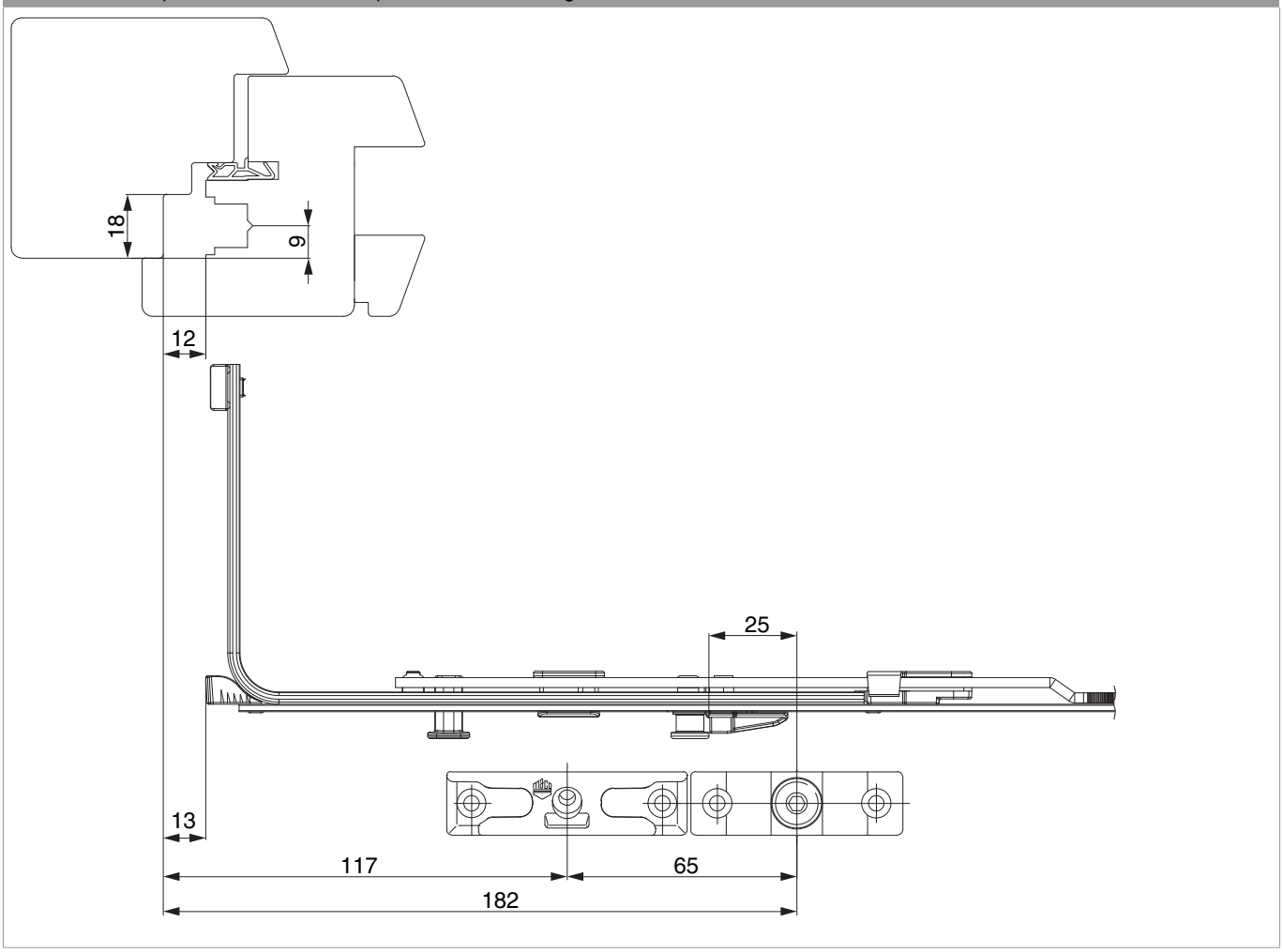

25114 - Scontro cuneo sollevamento arco battuta liscia/18 argento

Scontri alza anta per finestre ad arco e trapezio / movimento angolare 222213

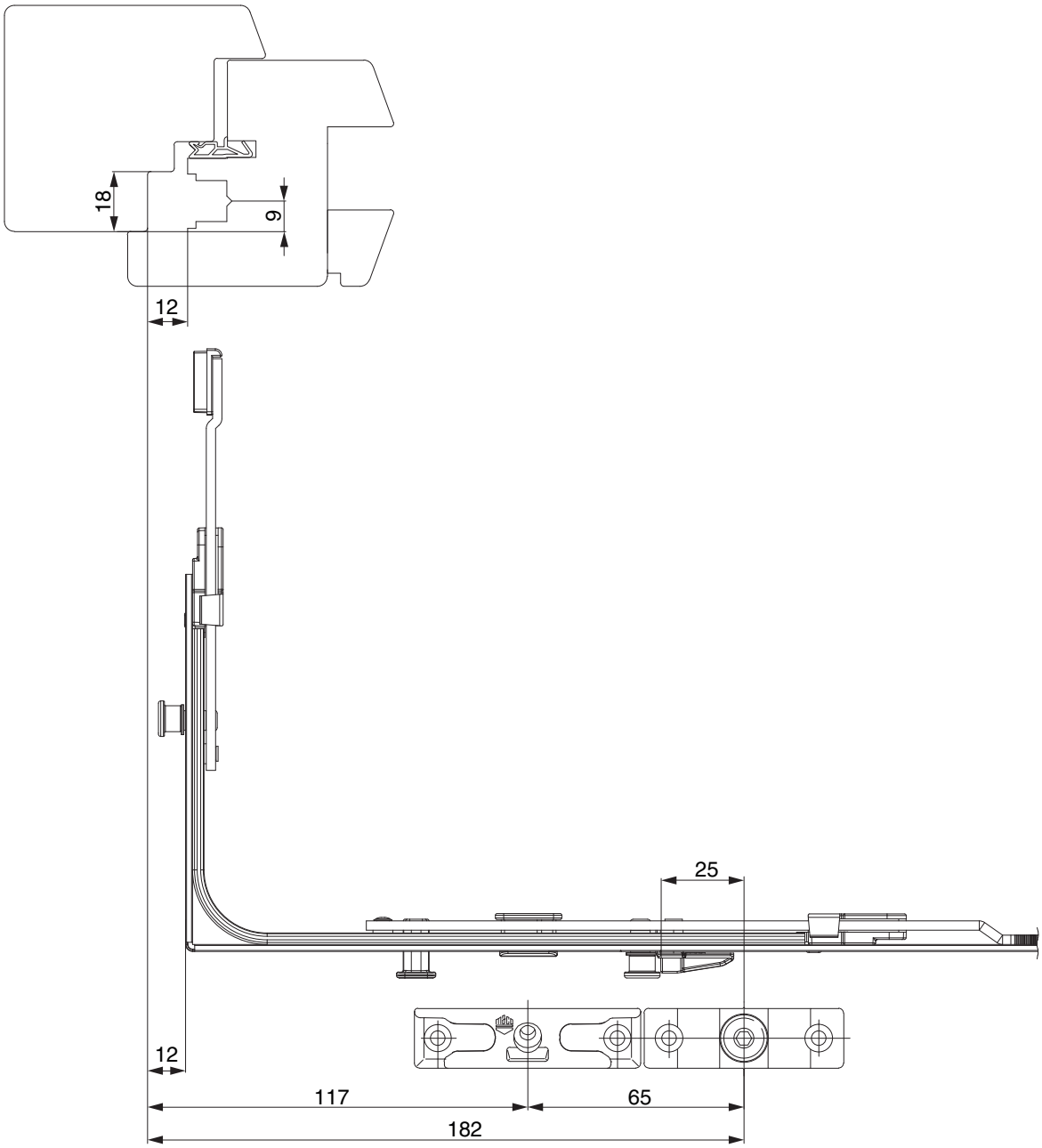

25114 - Scontro cuneo sollevamento arco battuta liscia/18 argento

Sezione profilo

A12 battuta liscia PB18 - 1 anta

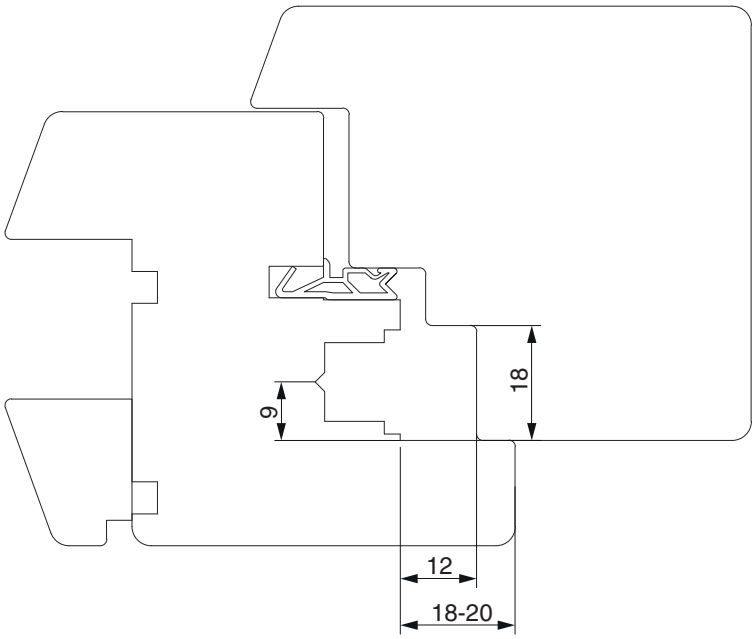

A12 battuta liscia PB20 scost.11 - 1 anta

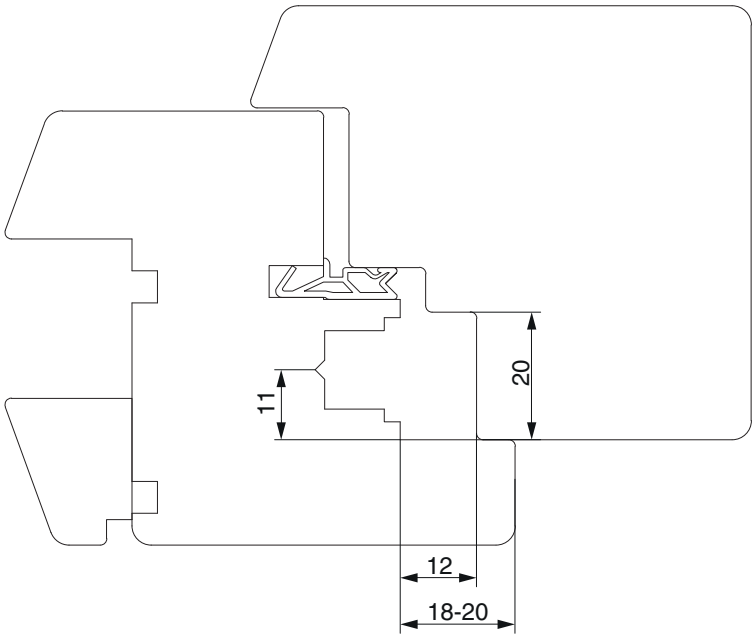

25114 - Scontro cuneo sollevamento arco battuta liscia/18 argento

A12 PB24 - 1 anta

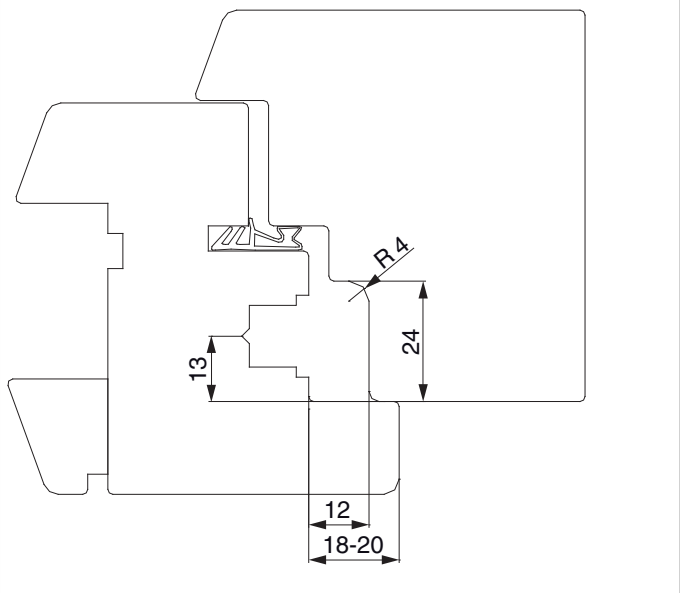

Dima foro

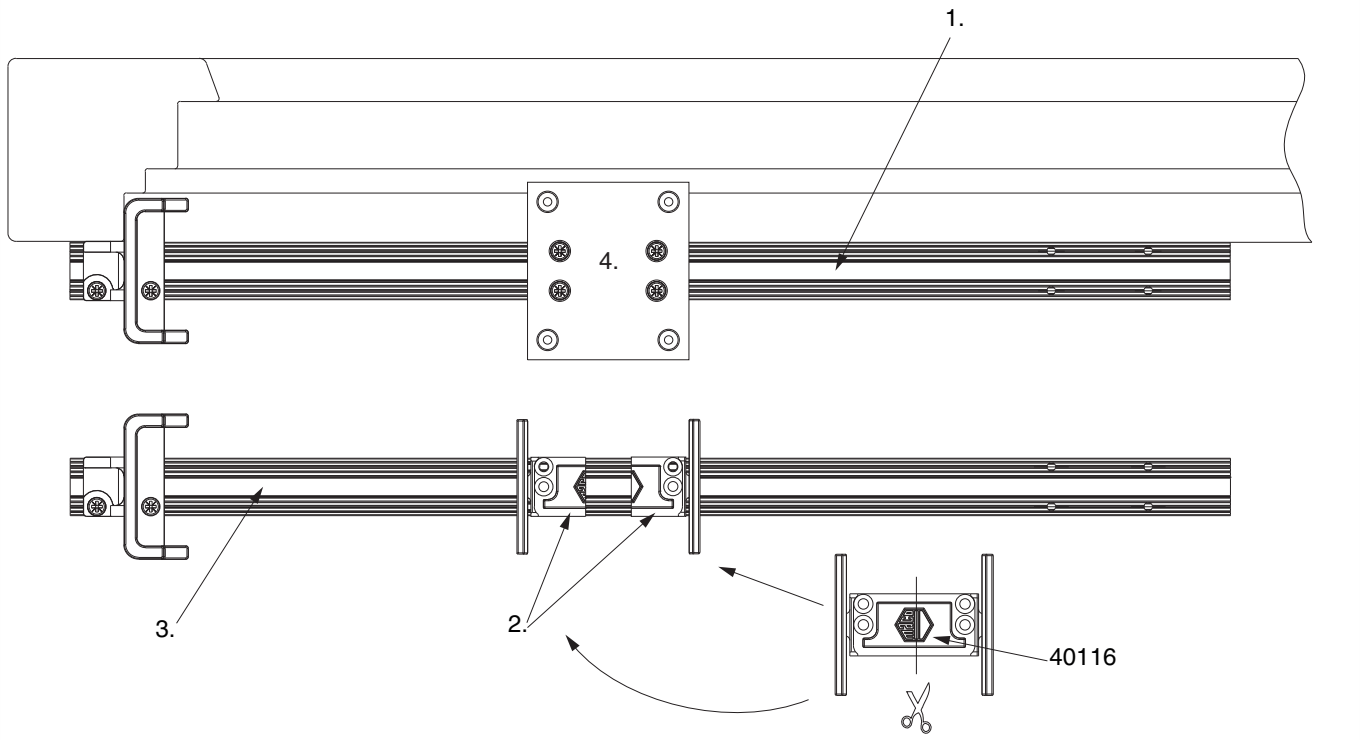

1. Dima foro 215702 per scostamento 13 mm
2. 40116 tagliato al centro (da ordinare separatamente)
3. Confezione dime 103596