MACO PROTECT

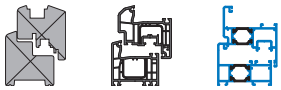

241070 - Serratura autobloccante modulare I 85 E35 per cilindro 2 scrocchi-ganci Q=8 F-2.200x16 modulare argento

Disegni tecnici

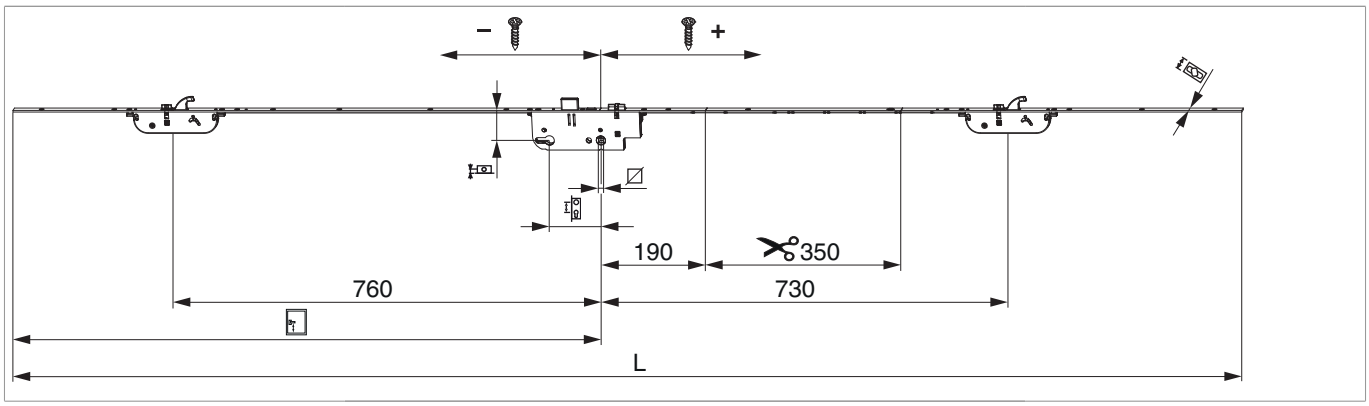

								L		№
modulare	argento	85	35	8	1.050	2.000 - 2.200	16	2.200	5	241070

Tabella posizionamento viti

№		1	2	3	4	5	6	7	8	9	10	11	12	13
241070	13	-1.000	-870	-650	-585,6	-466,9	-304	-168	143,5	265	620	840	970	1.100

Fresata

Scatole serratura

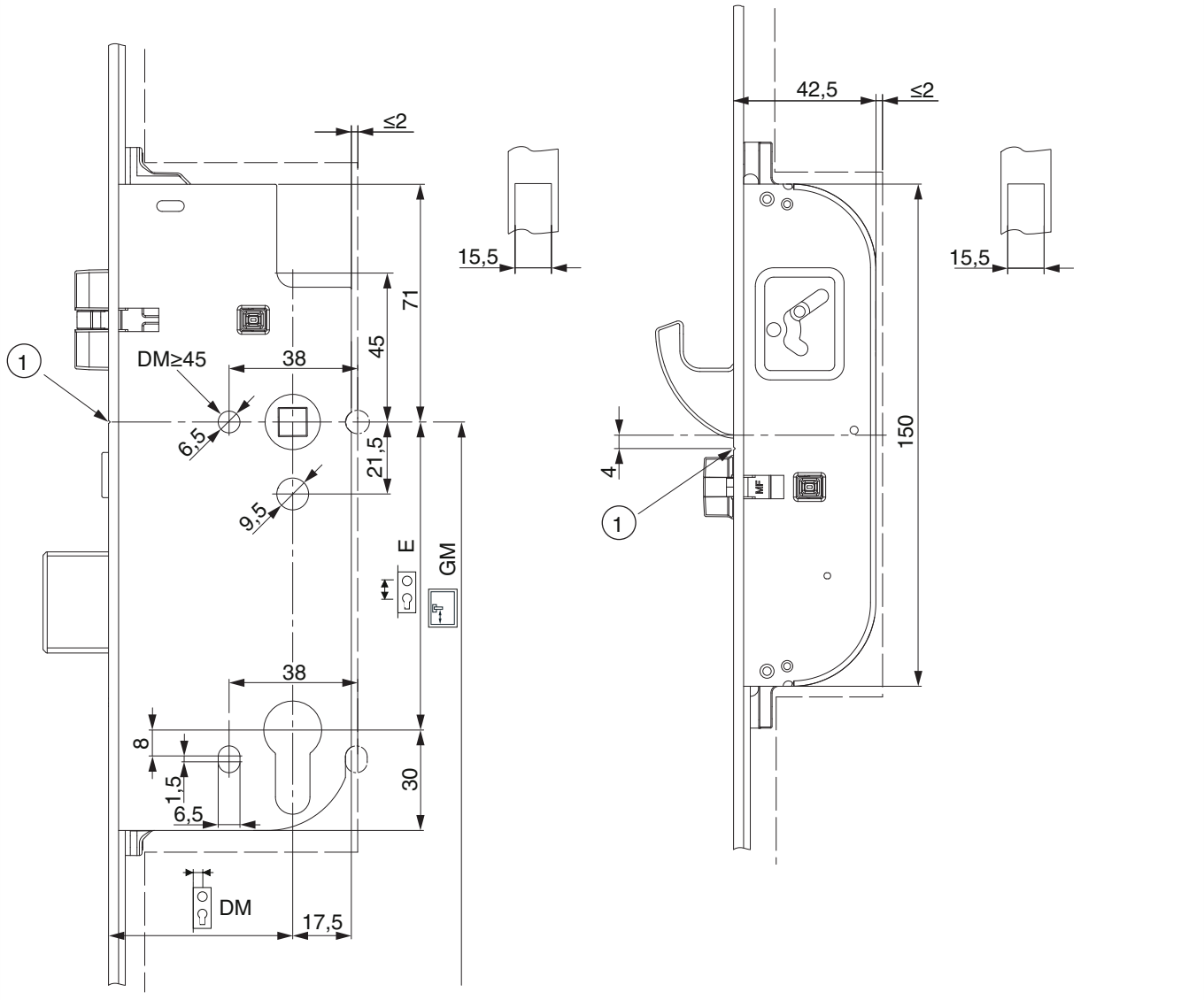

1) Tacca altezza manigia

Scrocco reversibile

Scrocco

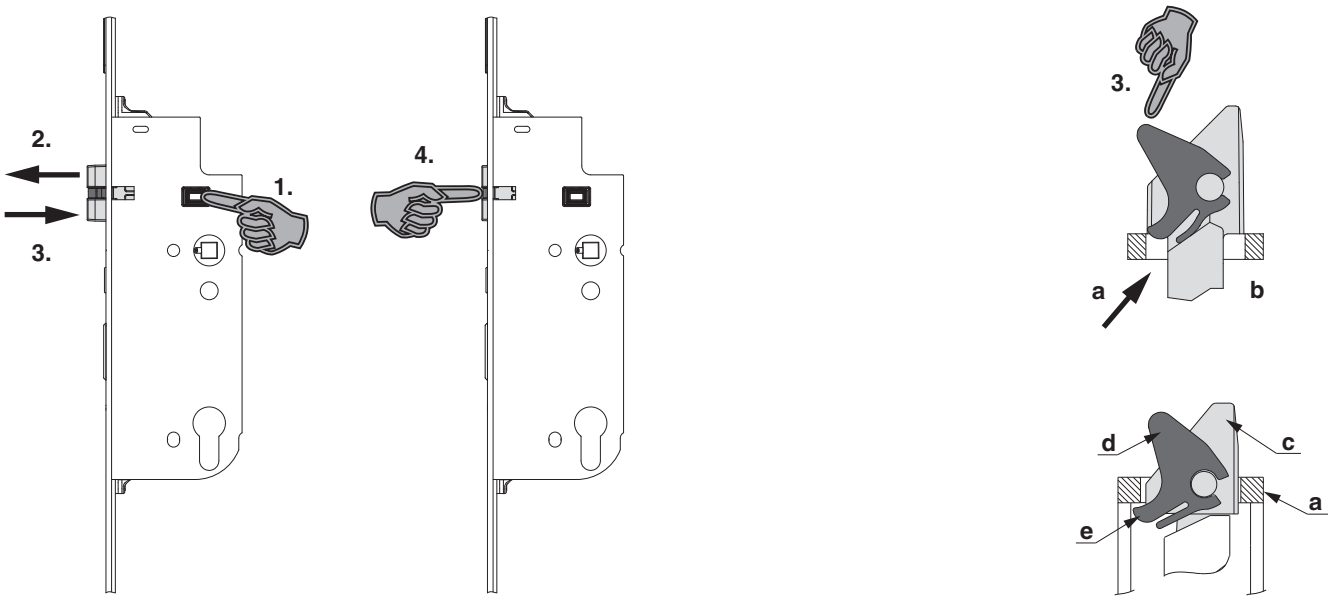

1.) Premere il bottone.
2.) Estrarre lo scrocco.
3.) Ruotare lo scrocco e posizionarlo sul frontale (**a**), in modo che sia possibile spingere la linguetta dell'inserto dello scrocco sotto la cavità del frontale (**b**).
4.) Premere lo scrocco fino allo scatto.
5.) Durante questa procedura il bottone deve rimanere premuto. Deve essere rilasciato soltanto dopo lo scatto.

a) frontale
b) cavità frontale
c) scrocco
d) inserto scrocco
e) linguetta scrocco

Scrocco multifunzione con ganci

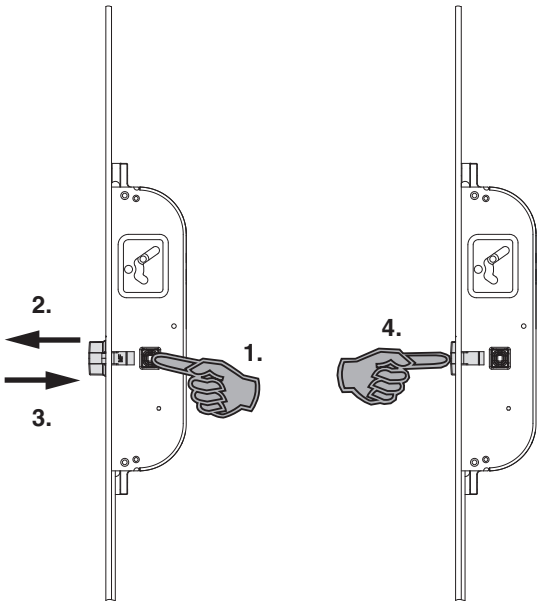

1.) Premere il bottone.
2.) Estrarre lo scrocco.
3.) Ruotare lo scrocco e inserirlo nella cavità frontale.
4.) Premere lo scocco fino alla scatto.
È necessario eseguire i controlli di funzionamento!
Premere e rilasciare gli scrocchi almeno 2 volte. Nel caso in cui lo scrocco fuoriesca, premerlo nuovamente fino allo scatto e testarlo ancora una volta.

Indicazione d'uso

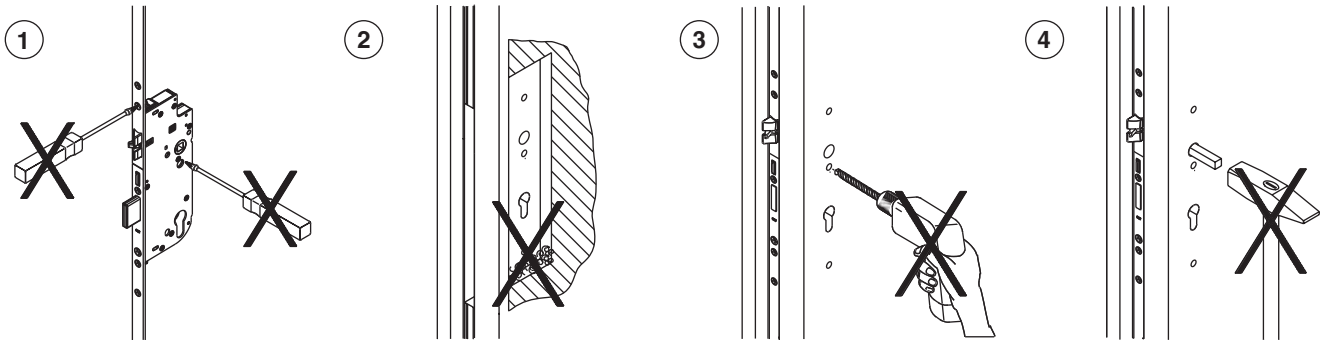

1) Non aprire, in nessun caso, la scatola serratura.
2) Rimuovere i trucioli dalla fresata!
3) Praticare tutte le forature prima del montaggio della serratura!
4) Non inserire con forza il quadro martellina nel foro centrale!

241070 - Serratura autobloccante modulare I 85 E35 per cilindro 2 scrocchi-ganci Q=8 F-2.200x16 modulare argento

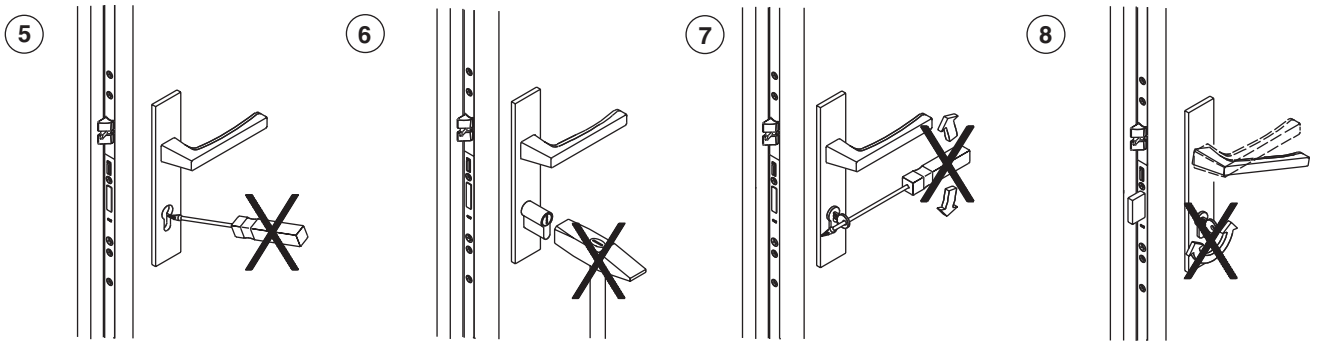

5) Azionare la serratura unicamente con la chiave appropriata!
6) Non sforzare o montare il cilindro con strumenti inadeguati!
7) Non sforzare la chiave facendo leva con attrezzi!
8) Non azionare contemporaneamente la chiave e la martellina!

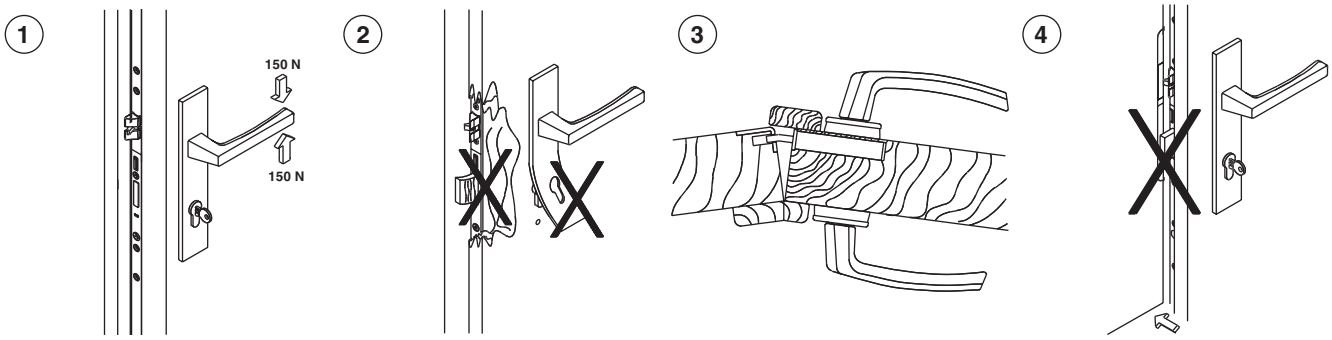

1) Azionare la martellina solo nel normale senso di apertura, agendo con una forza non superiore ai 15 kg (150 N).
2) Ai primi segni visibili di forzatura o effrazione, cambiare la serratura.
3) Non sforzare il battente contro il battente semifisso, quando questo sia in posizione di chiusura!
4) Non azionare la mandata prima della chiusura del battente!

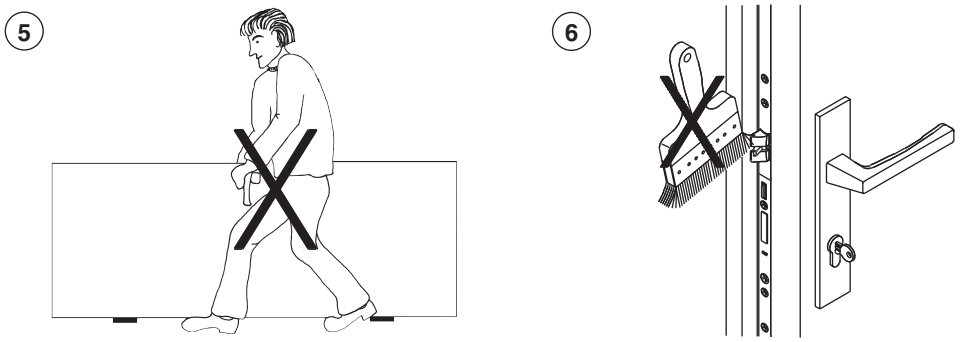

5) Non trasportare la porta impugnando la maniglia.
6) Non verniciare o laccare lo scrocco e la mandata.

241070 - Serratura autobloccante modulare I 85 E35 per cilindro 2 scrocchi-ganci Q=8 F-2.200x16 modulare argento

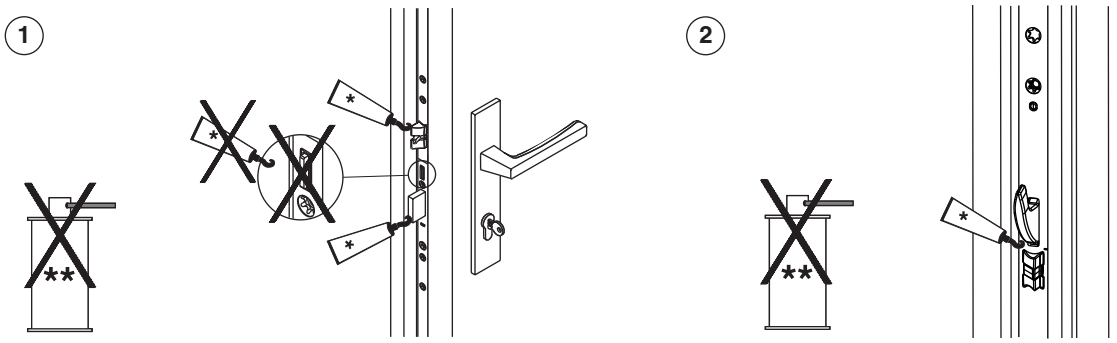

1) Lubrificare scrocchi e mandata una volta all'anno!
La scatola serratura viene fornita con una lubrificazione costante con grassi di alta qualtità, di conseguenza NON è necessario lubrificarla nuovamente.
2) Lubrificare una volta all'anno gli scrocchi multifunzione e i ganci.

* Grasso

** Antiruggine, Spray ecc.

⚠	Ingrassaggio sostanzialmente solo tramite grasso o vaselina appropriata! Non usare olio lubrificante, antiruggine, spray siliconico ecc..!

Utilizzo di spessori per il trasporto

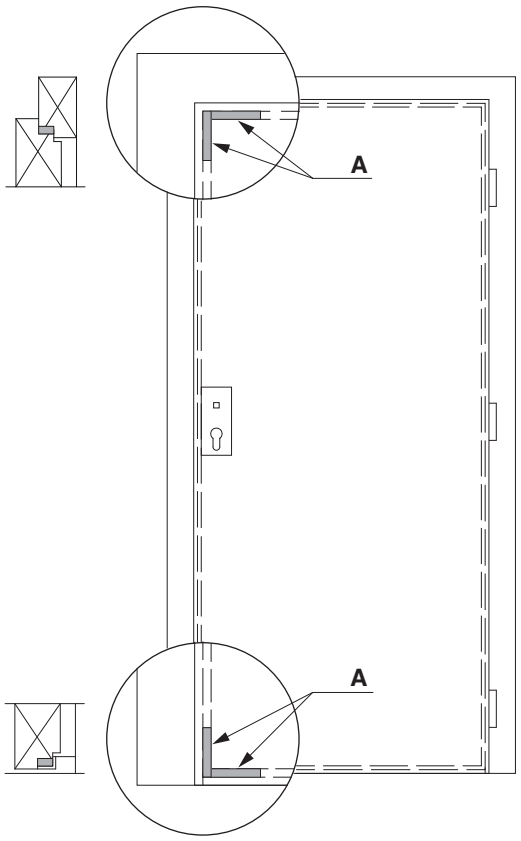

Semplici spessori per il trasporto, cunei o blocchetti, garantiscono un trasporto sicuro del portoncino. Levare i spessori solo dopo la posa.
A) Posizionamento degli spessori per il trasporto