23883 - Scontro catenaccio per A4 scost. 9 mm 2 fori argento

Disegni tecnici

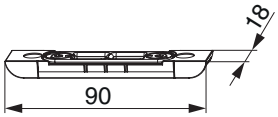

				L	B	H		№
argento	per A4 scost. 9 mm	2 fori		90	18	8	100	23883[1) 2)]

[1)] Profondità fresata 18 mm.

[2)] Lunghezza fresata 90 mm

Sezioni profilo

A4 scost.9 - 1 anta

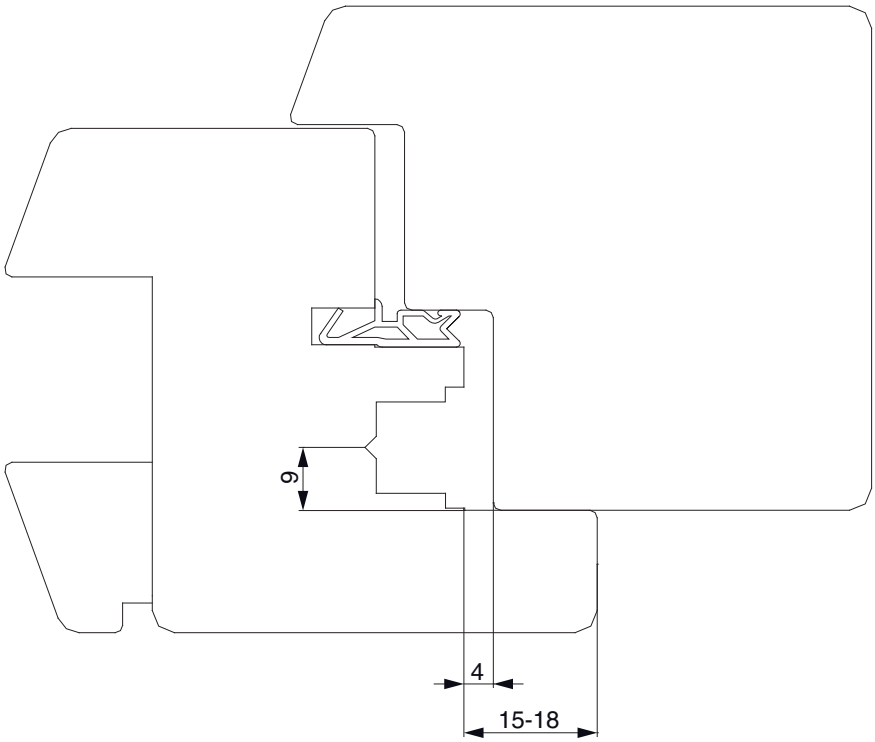

A4 scost.9 - 2 ante

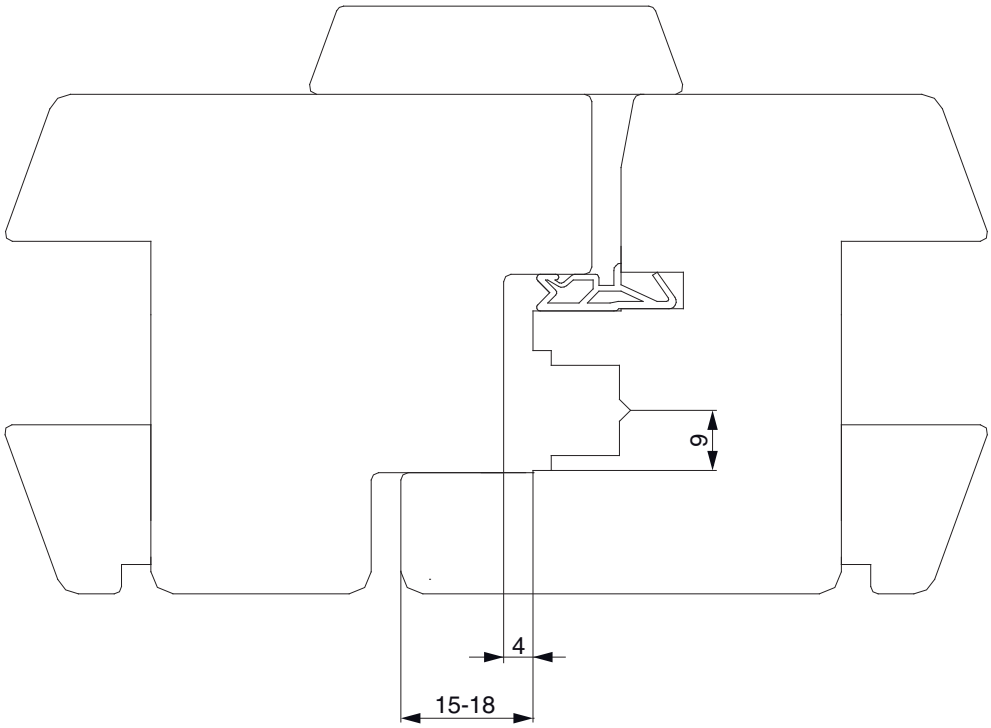

Posizionamento degli scontri

Finestra a 2 ante con 1 catenaccio

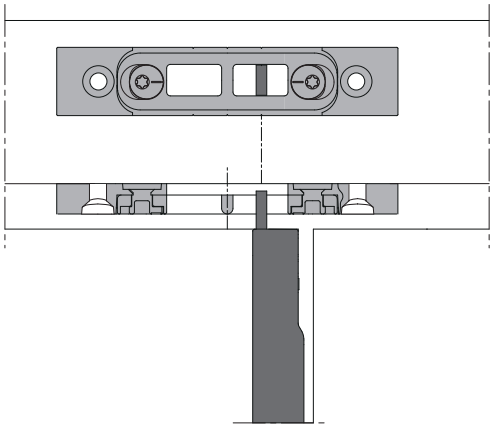

Allineare il centro dell'uscita puntale alla tacca

Finestra a 2 ante con 2 catenacci

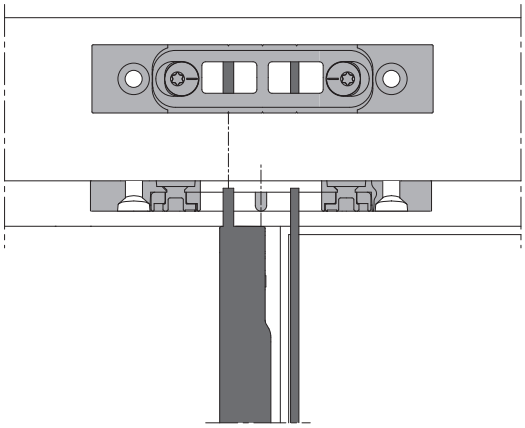

Centro scontro = centro cava ferramenta

Fresata

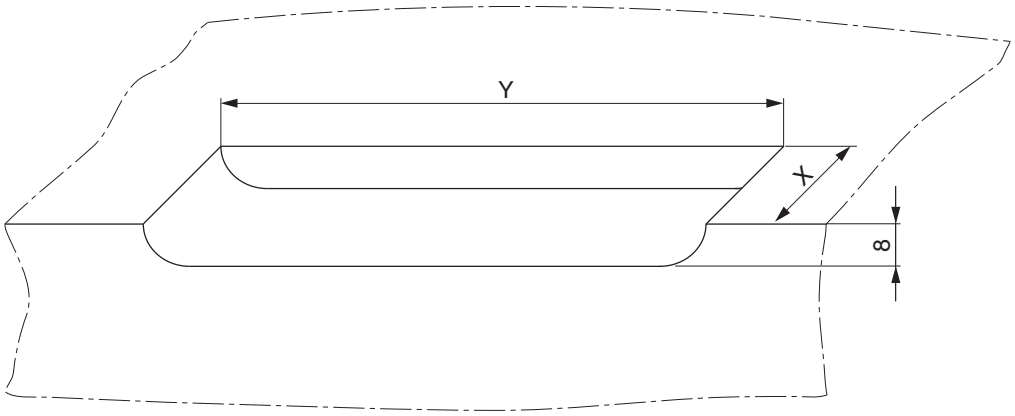

Y = lunghezza fresata
Vedi note della tabella.

Scosta-mento	X
scosta-mento 9 mm	18 mm
scost.13	22 mm

Regolazione pressione
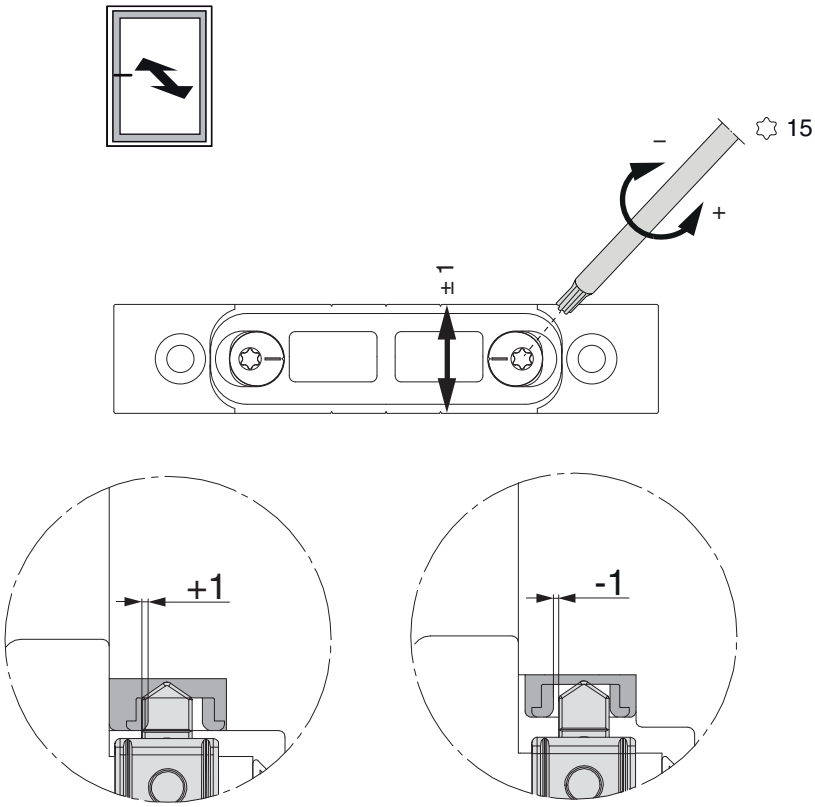
sullo scontro