23731 - Scontro catenaccio battuta liscia/18 H=6,5mm 2 fori argento

Disegni tecnici

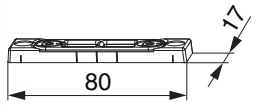

			L	B	H		№
argento	2 fori		80	17	6,5	100	23731

Dime

			№
Dima completa con guidascontro scontro catenaccio tele-scopia autocentrante MM-bilanciere	2 ante	1	213865

Sezioni profilo

Profilato ad U in alluminio per cava ferramenta per asta a leva

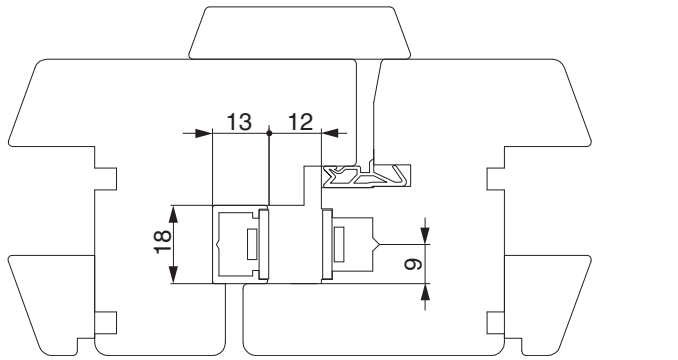

Frontale canalino euro 7/8/4

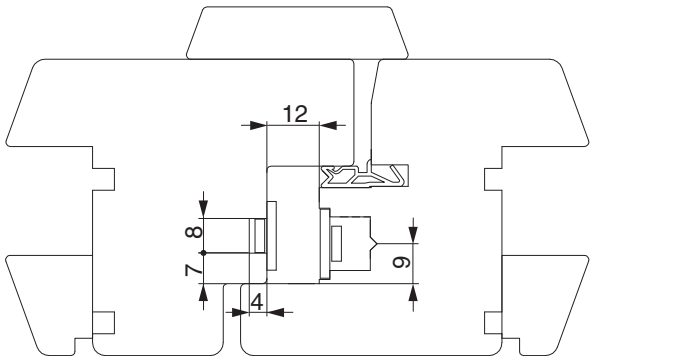

Frontale profondità battuta 18 mm, battuta liscia

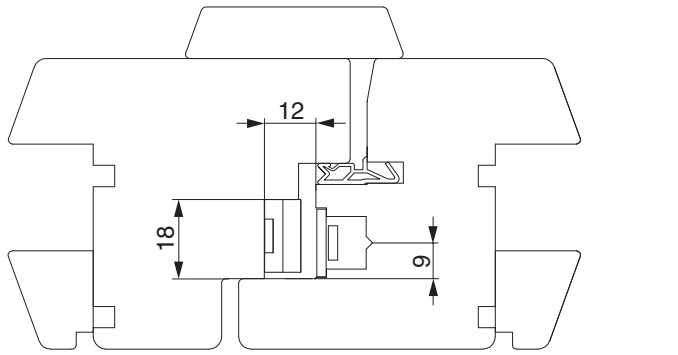

23731 - Scontro catenaccio battuta liscia/18 H=6,5mm 2 fori argento

A12 battuta liscia PB18 - 1 anta

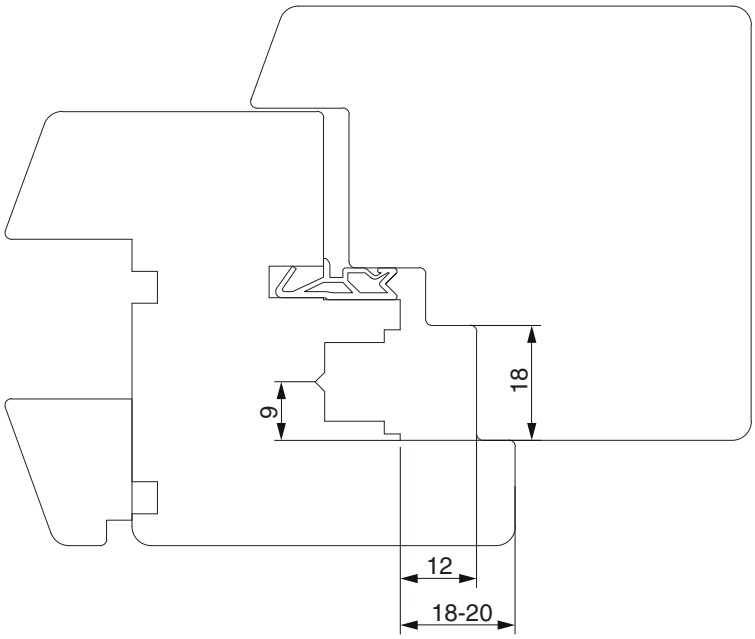

A12 battuta liscia PB18 - 2 ante

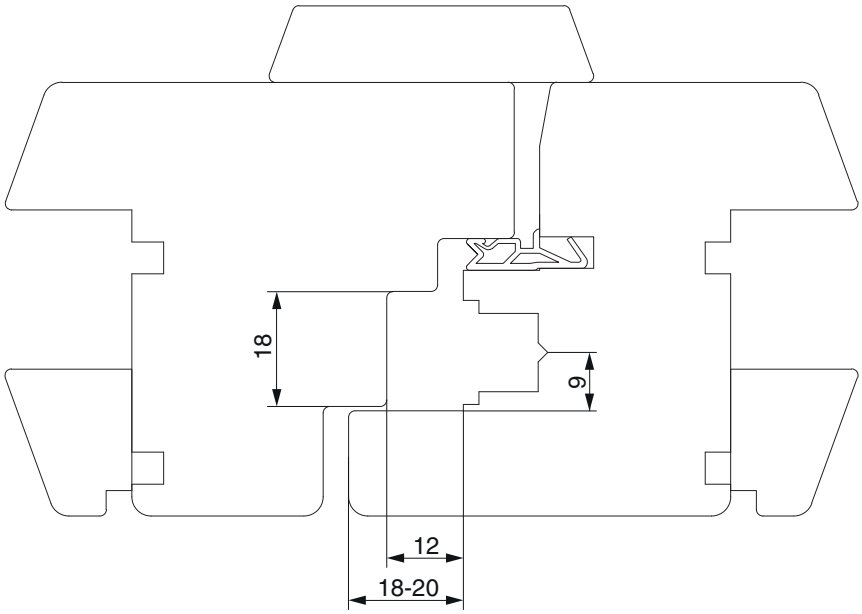

23731 - Scontro catenaccio battuta liscia/18 H=6,5mm 2 fori argento

A12 battuta liscia PB20 scost.11 - 1 anta

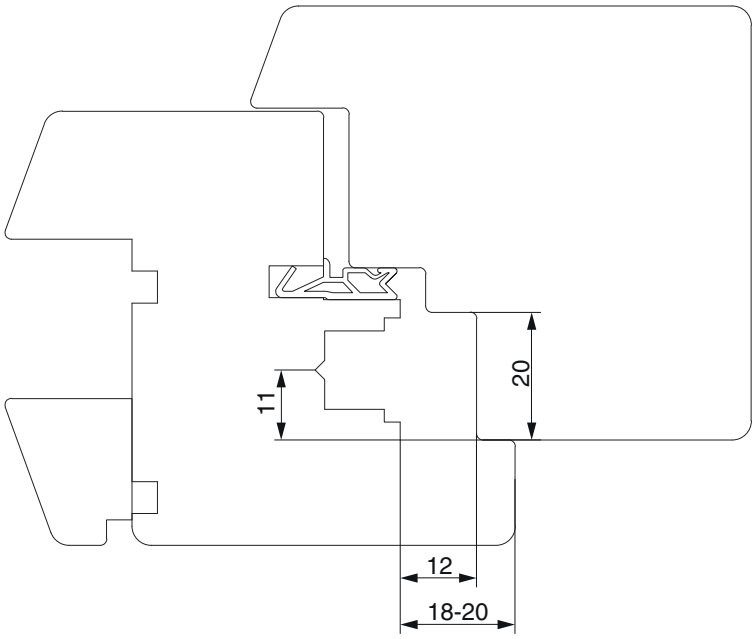

A12 battuta liscia PB20 scost.11 - 2 ante

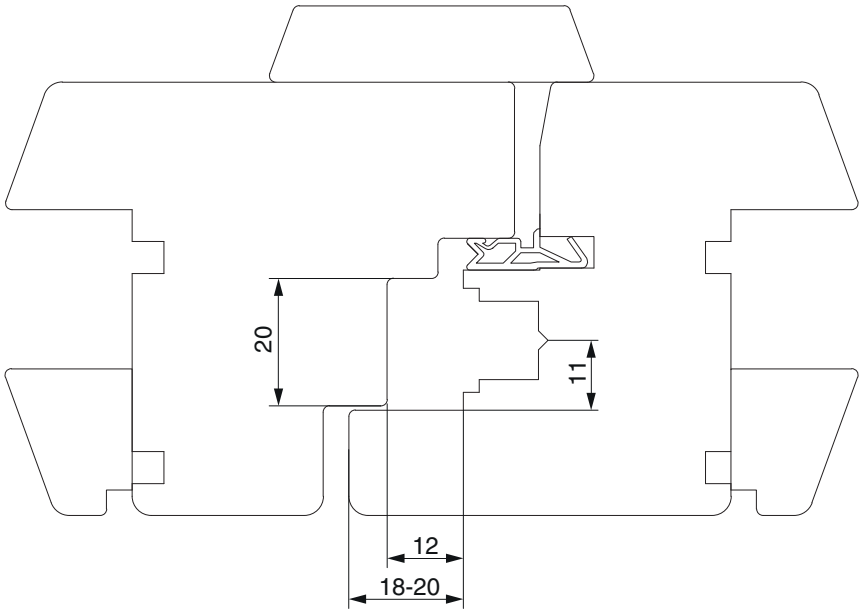

Posizionamento degli scontri

Finestra a 2 ante con 1 catenaccio	Finestra a 2 ante con 2 catenacci
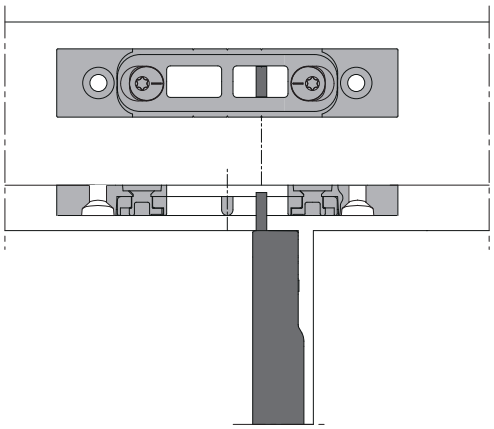	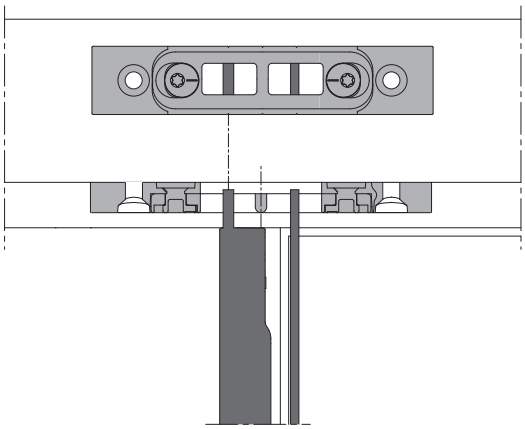
Allineare il centro dell'uscita puntale alla tacca	Centro scontro = centro cava ferramenta

Regolazione pressione
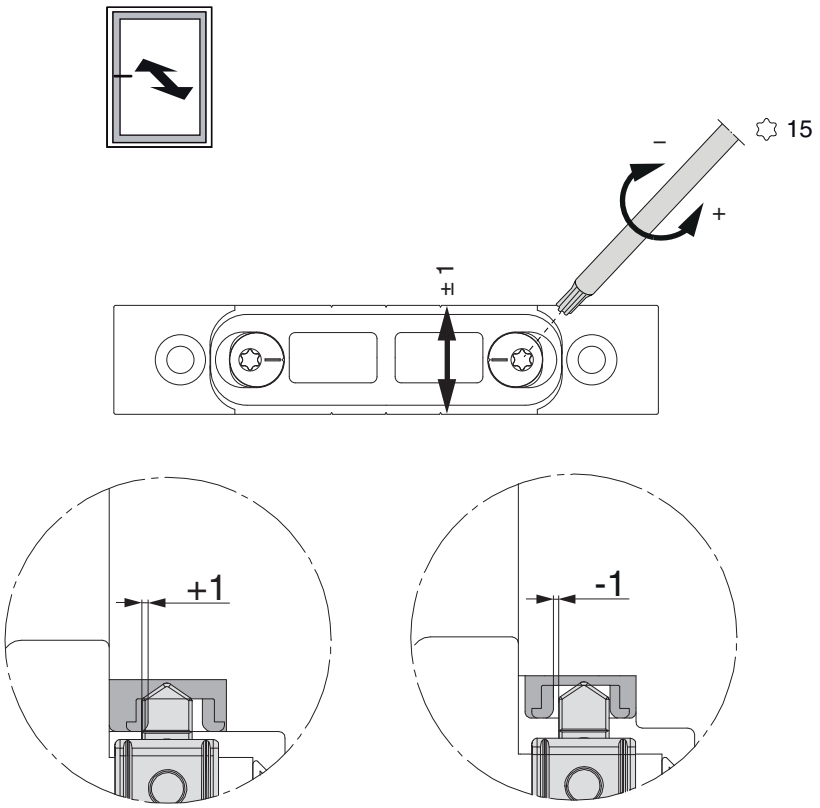
sullo scontro