223606 - Forbice ad angolo MM AR dx Multi Mammut V3 Bandella forbice ad angolo premontata argento 1200 con 1 fungo 12/18-13 LBB 891-1.200 argento

Disegni tecnici

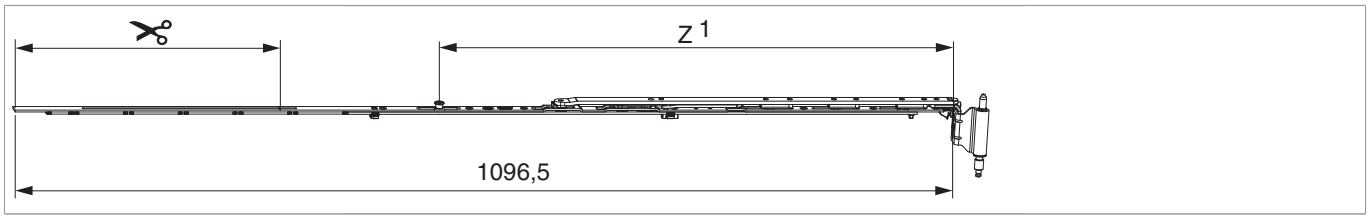

							L	kg		№
argento	dx	12 / 18 / 13	1200	891 - 1.200		320	1.096,5	220	10	223606

Tabella posizionamento viti

№		1	2	3	4	5	6	7	8	9
223606	7	19	92	173	325	500	564	665		

Tabella punti di chiusura

№		Z1	Z2	
223606	1	600		

Dime

				№
Dima fresa p. angolo cerniera e bandella forbice	legno	Multi Mammut	1	213099

Diagramma dei campi d'applicazione PVC

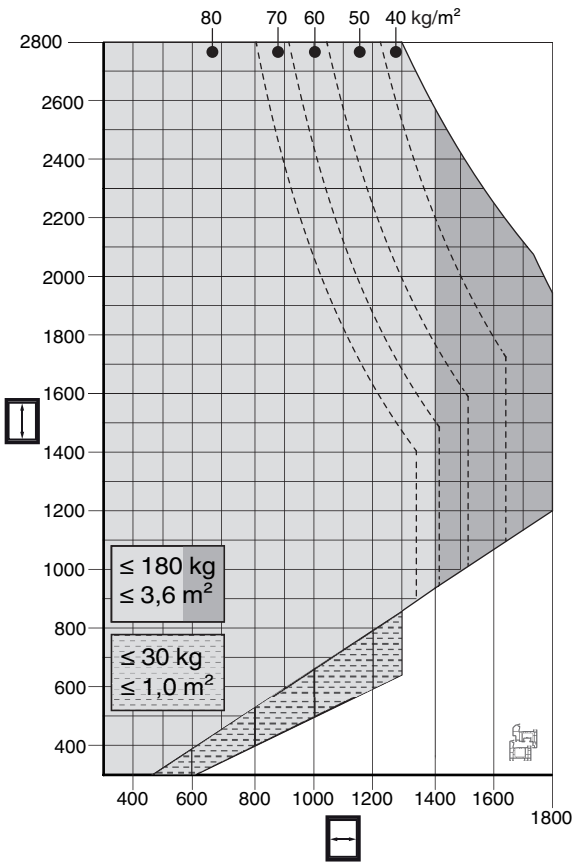

• Tutte le indicazioni per il uso dei diagrammi di campi d'applicazione nei nostri cataloghi sono da considerare!

Diagramma dei campi d'applicazione legno

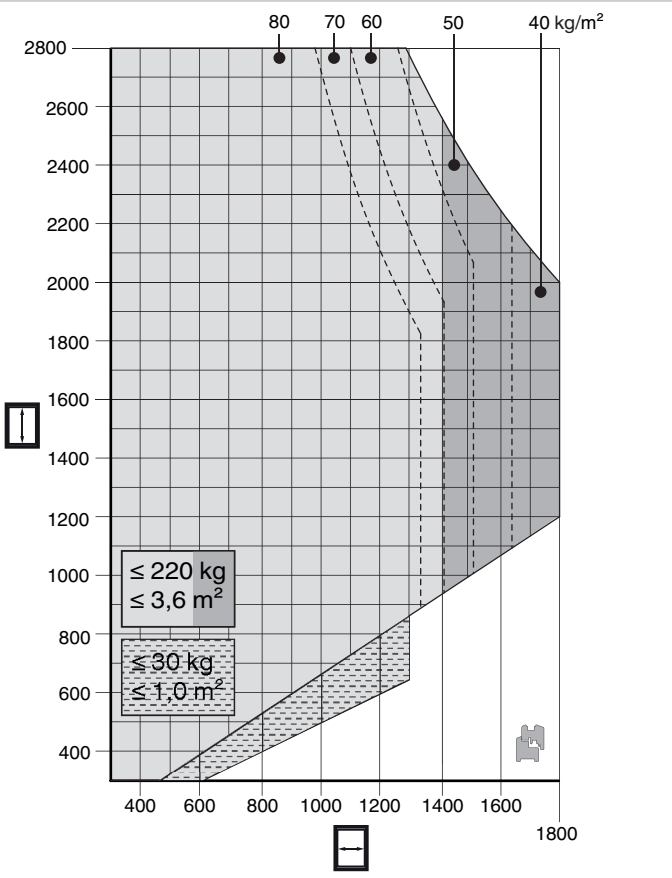

• Tutte le indicazioni per il uso dei diagrammi di campi d'applicazione nei nostri cataloghi sono da considerare!

Assemblaggio dei pezzi sciolti

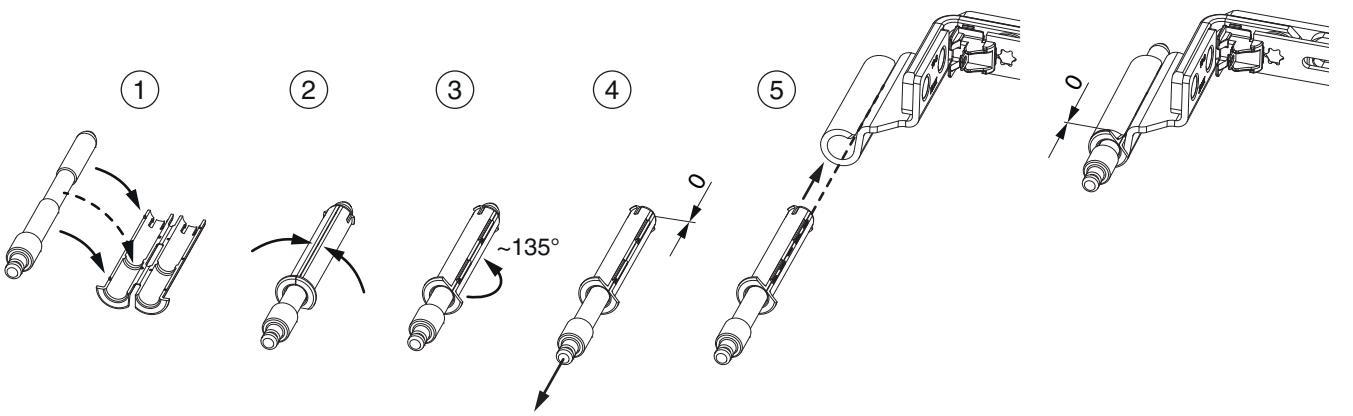

Schema di tranciatura

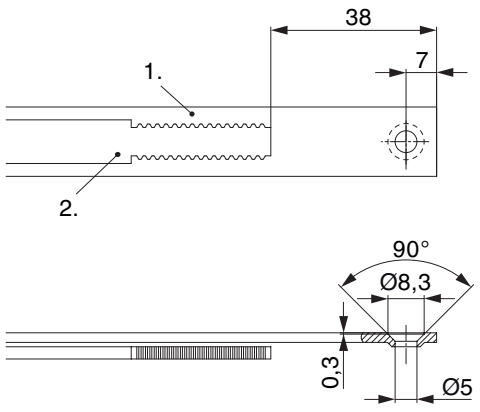

• Consigliamo di trattare il taglio dei componenti TRICOAT-PLUS con la vernice di ritocco TRICOAT-PLUS (cod. 358440).

1. Frontale
2. Asta mobile

Collegamento a clips

Agganciare collegamenta a clips

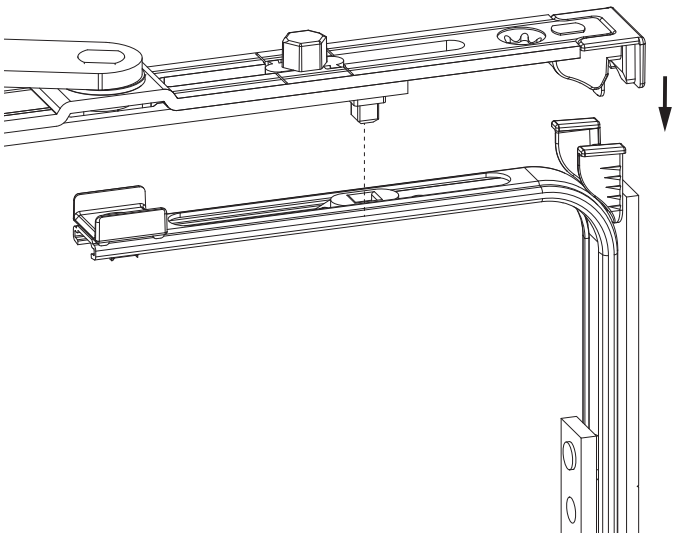

Sganciare collegamento clips

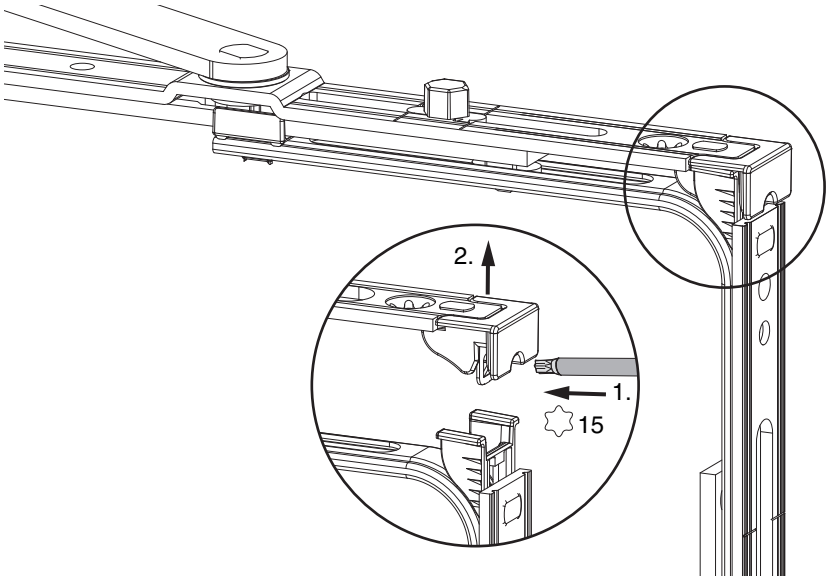

Collegamento scarpetta dentata

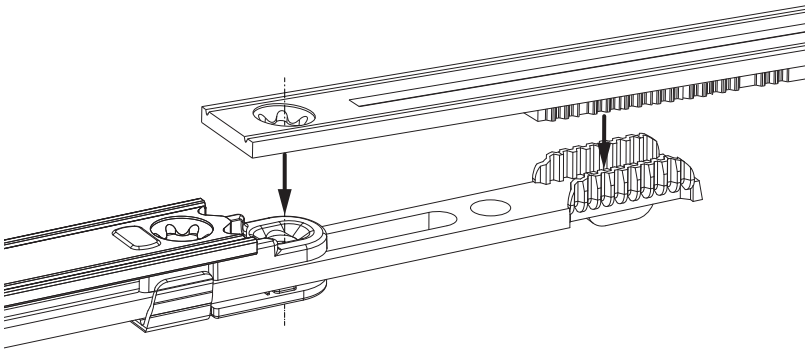

Raggio di apertura

Posizione a ribalta

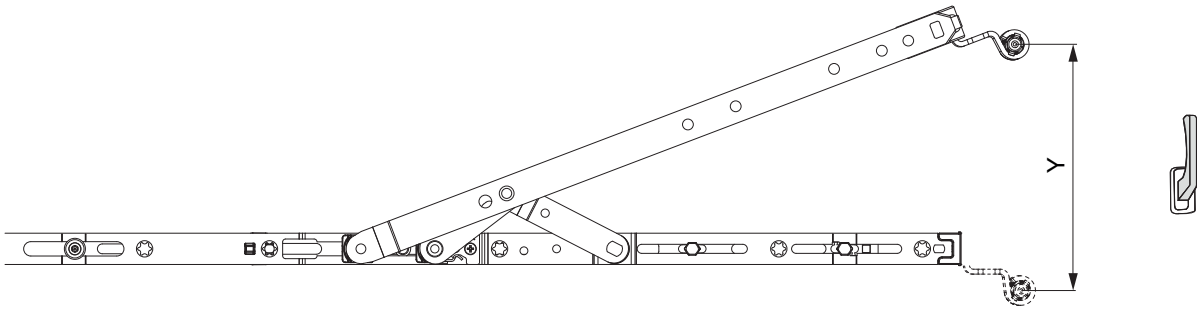

	Y
600	128
900	128
1200	128
1500	128

Regolazione laterale

nel braccio forbice

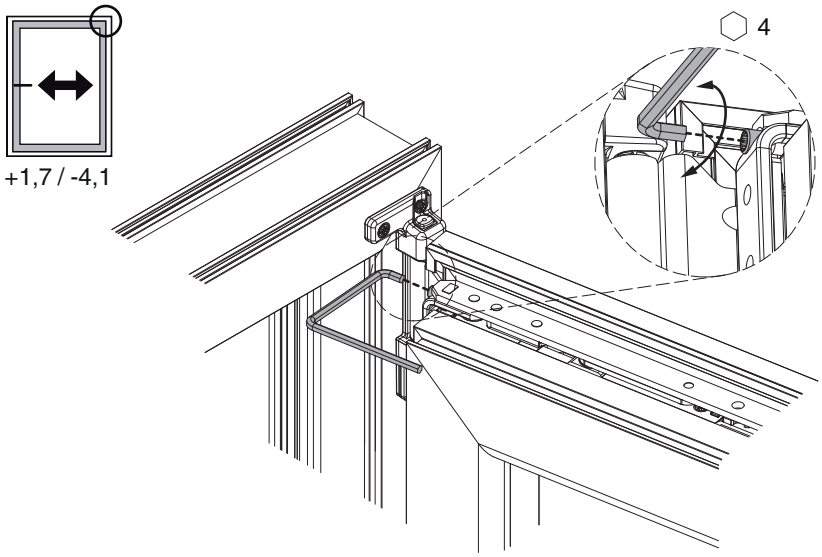

Spessimetro

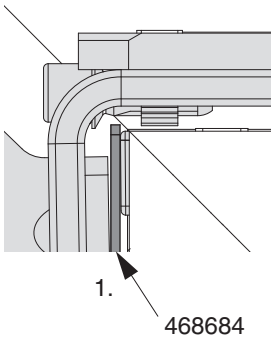

1. Nella regolazione laterale delle forbici fino alla Gr.2 è obbligatorio utilizzare lo spessimetro cod. 468684, per evitare di scendere sotto la quota minima di regolazione!

Regolazione pressione

Fungo e nottolino

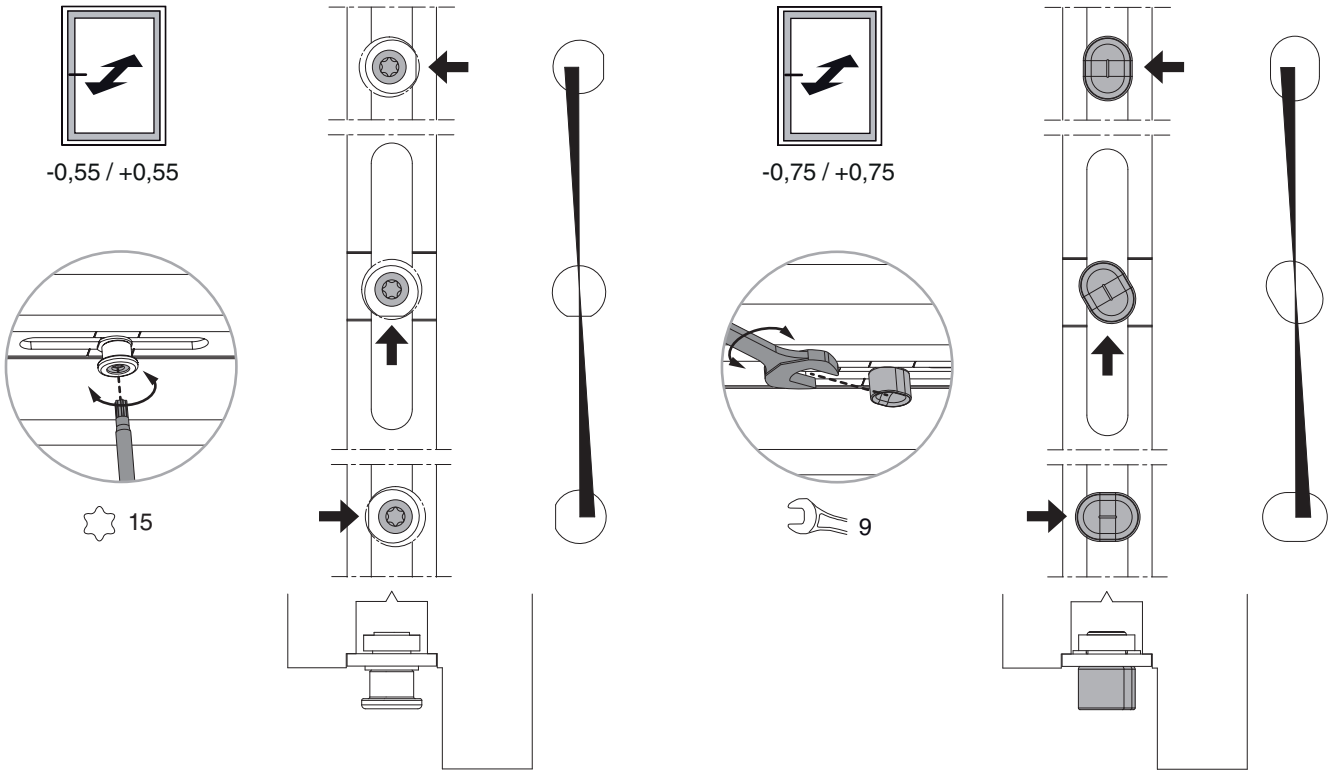

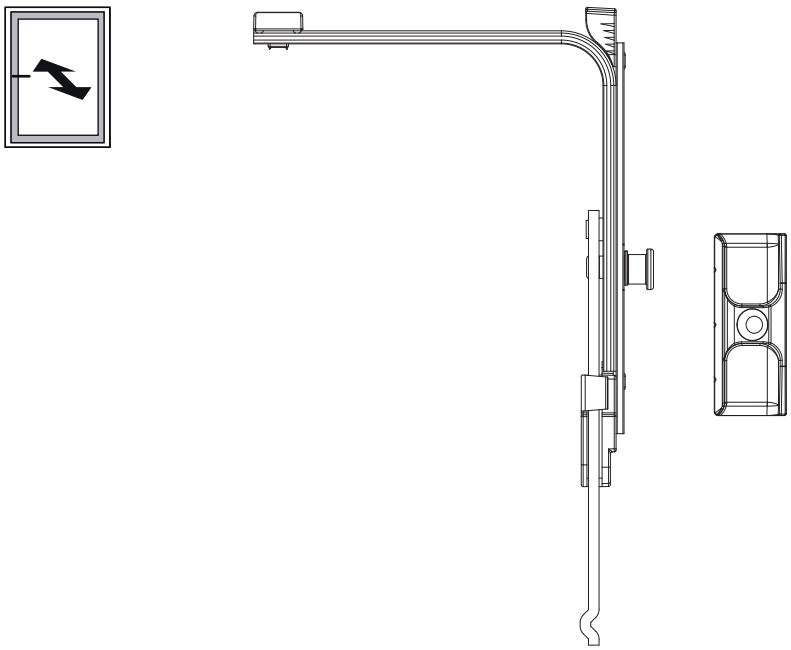

Attenzione: Utilizzare un movimento angolare con fungo rispettivamente una chiusura angolare con fungo AE per la regolazione della pressione!