220048 - Angolo cerniera DT130 con fissaggio battuta 4/18-9 destro argento

Disegni tecnici

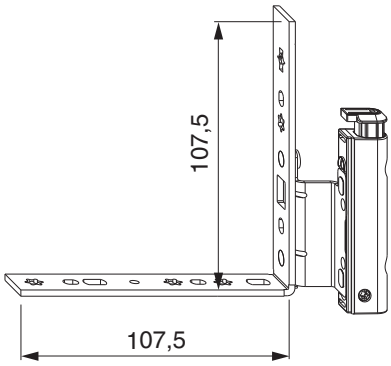

argento	con fissaggio battuta	destro	4/18-9	7	130	50	220048