220046 - Angolo cerniera DT130 con fissaggio battuta 12/20-13 sinistro argento

Disegni tecnici

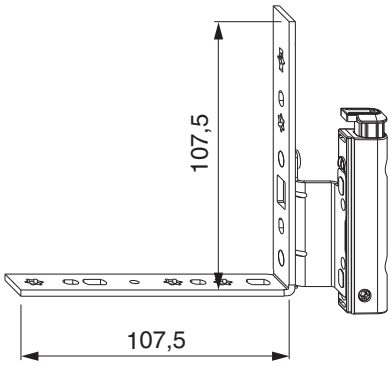

argento	con fissaggio battuta	sinistro	12/20-13	7	130	50	220046