220045 - Angolo cerniera DT130 con fissaggio battuta 12/20-13 destro argento

Disegni tecnici

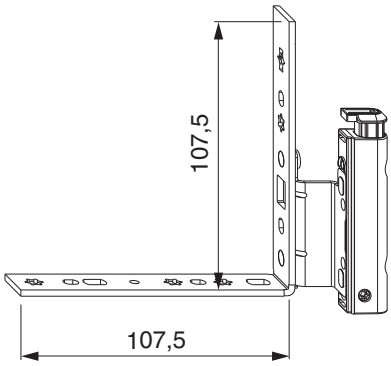

argento	con fissaggio battuta	destro	12/20-13	7	130	50	220045