218626 - Prolunga frontale per asta a leva Multi Matic canalino euro 140 senza scontro argento

Disegni tecnici

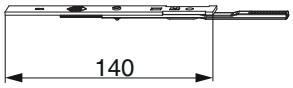

			№
argento	140 senza scontro	20	218626

Tabella posizionamento viti

№		1	2
218626	2	7	131,5
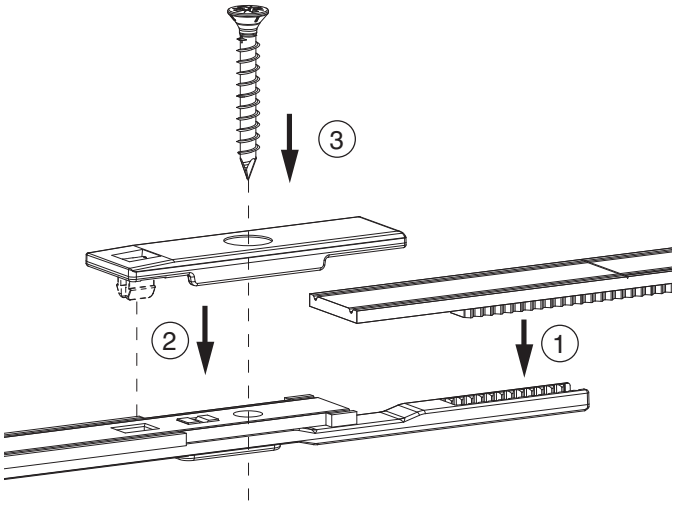
Collegamento scarpetta dentata