MACO
MULTI-MATIC

21726 - Dima fresa supporto cerniera e supporto forbice ad incasso fresa 34/anello 40 A12/AB20 legno

Disegni tecnici

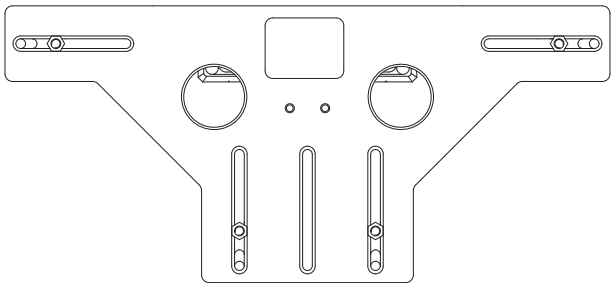

					№
Dima fresa supporto cerniera e supporto forbice	legno	ad incasso fresa 34/anello 40	A12/AB20	1	21726

Regolazione e utilizzo della dima

Imagine 1

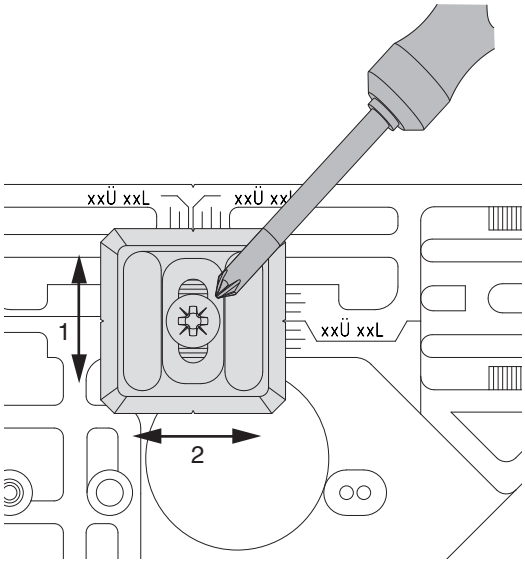

Imagine 2

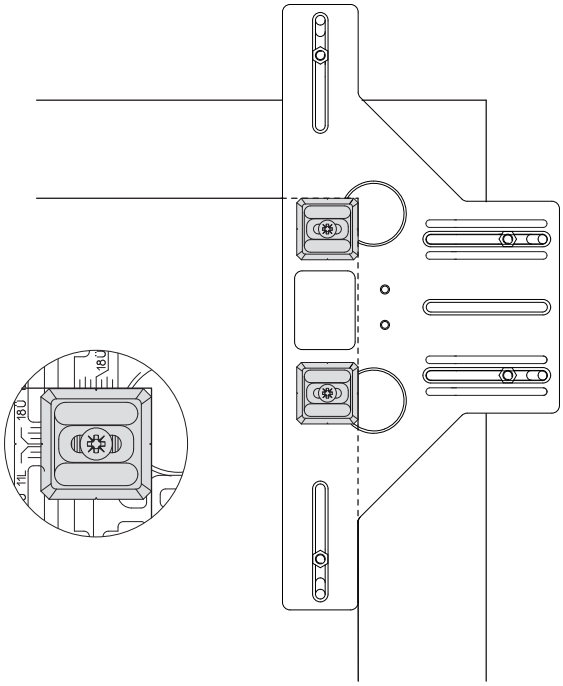

• Regolare l'altezza battuta coll'aiuto della scala sulla dima fresa. (vedi immagine 1)

→ Regolazione base della dima: altezza battuta 20 mm (1) e aria 12 mm (2)

• Posizionare la dima e fresare gli incavi per il supporto forbice con fresa Ø 34 mm / anello Ø 40 mm. (vedi immagine 2)

Profondità foratura della tazza per supporto cerniera e supporto forbice → 20 mm.

È possibile fresare il supporto forbice/cerniera sia destro che sinistro con la stessa regolazione della dima.

21726 - Dima fresa supporto cerniera e supporto forbice ad incasso fresa 34/anello 40 A12/AB20 legno

Scheme di foratura

Supporto forbice ad incasso	supporto cerniera ad incasso
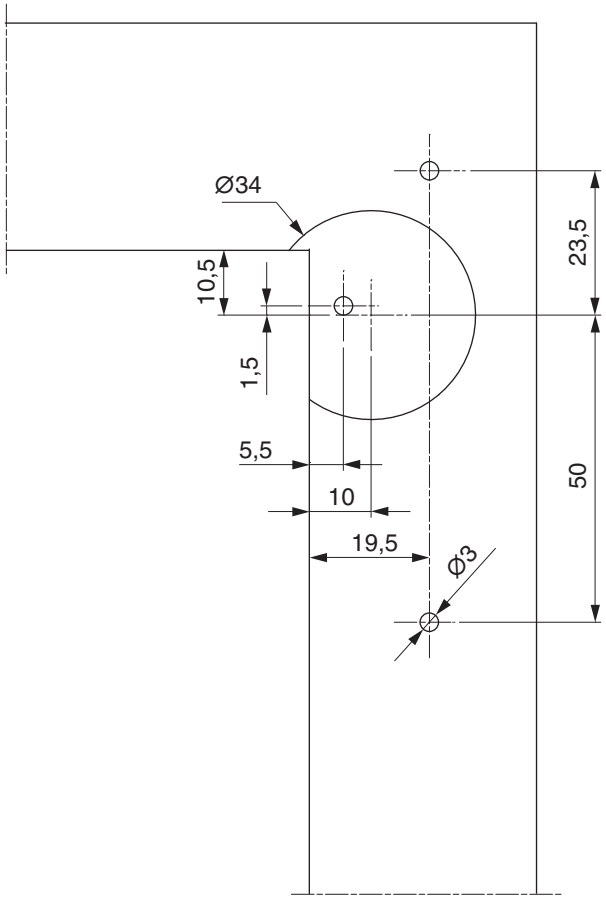	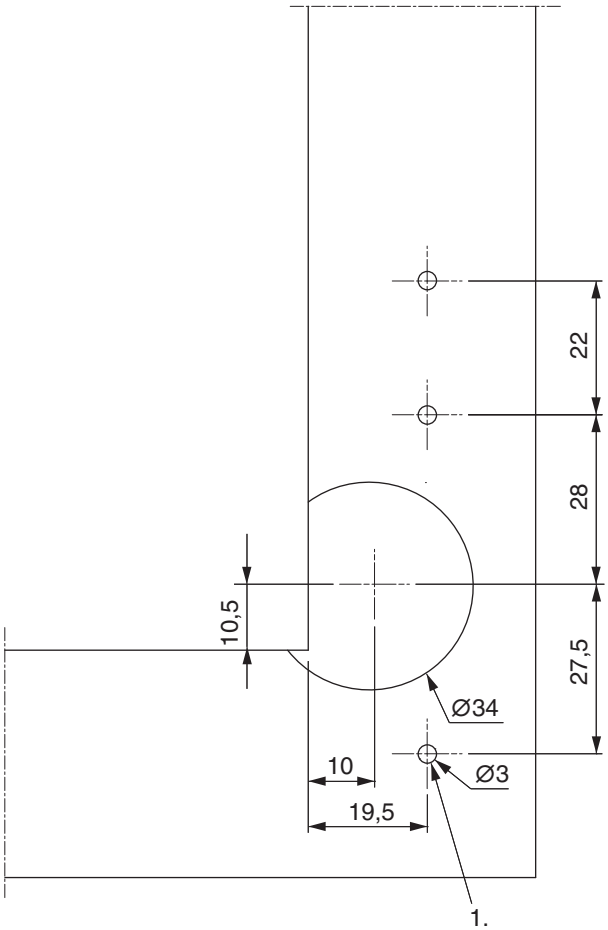
12/20	12/20
Profondità di fresata dell'incasso 20 mm.	1. Con ante di peso superiore a 100 kg o un peso specifico apparente inferiore a 0,62g/cm^3 utilizzare un tassello di sostegno (cod. 36668). Per il tassello di sostegno praticare un foro di Ø8 mm, prof. 21 mm e inserirlo.

21726 - Dima fresa supporto cerniera e supporto forbice ad incasso fresa 34/anello 40 A12/AB20 legno

Supporto cerniera ad incasso per portafinestre con soglia

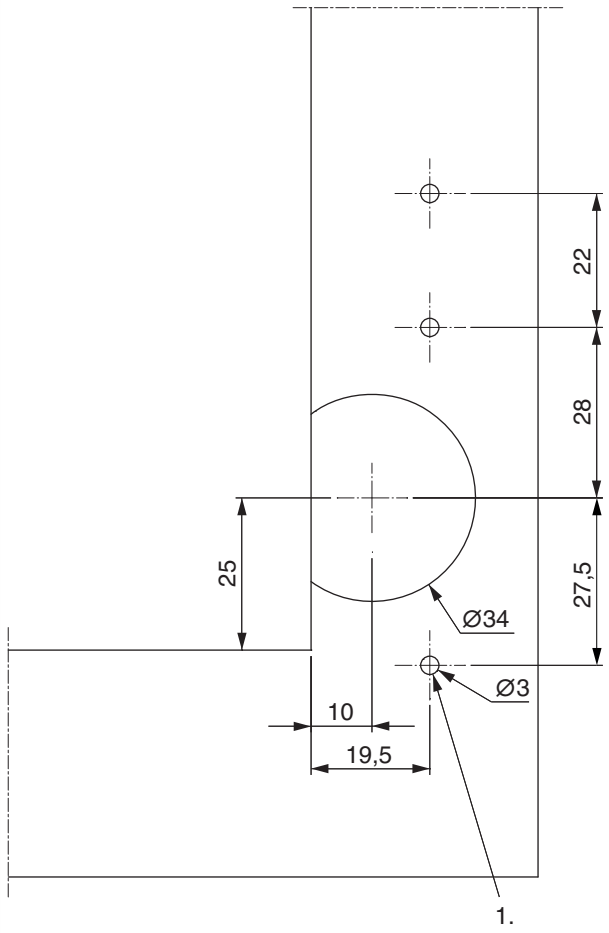

12/20-9 inferiore A4
Con dima 21726 → spessorare 14,5 mm.
Angolo cerniera 58470 + supporto cerniera 54722
Angolo cerniera 58471 + supporto cerniera 54723

1. Con ante di peso superiore a 100 kg o un peso specifico apparente inferiore a 0,62g/cm^3 utilizzare un tassello di sostegno (cod. 36668). Per il tassello di sostegno praticare un foro di Ø8 mm, prof. 21 mm e inserirlo.