214016 - Terminale MM per cremonese ad inversione prol. superiore con uscita puntale 15mm argento

Disegni tecnici

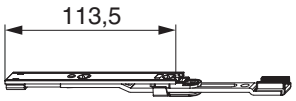

		L			№
argento	per cremonese ad inversione prol. superiore con uscita puntale 15mm	113,5	431 - 2.450	20	214016

Tabella posizionamento viti

№		1	2	3	
214016	3	50	106,5	121,5	

Collegamento scarpetta dentata

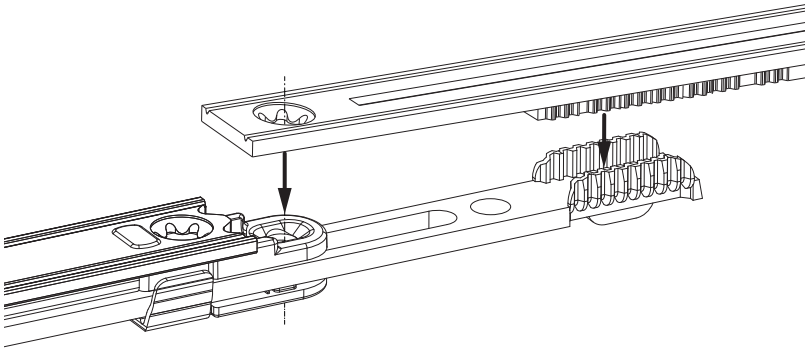

Montaggio uscita puntale

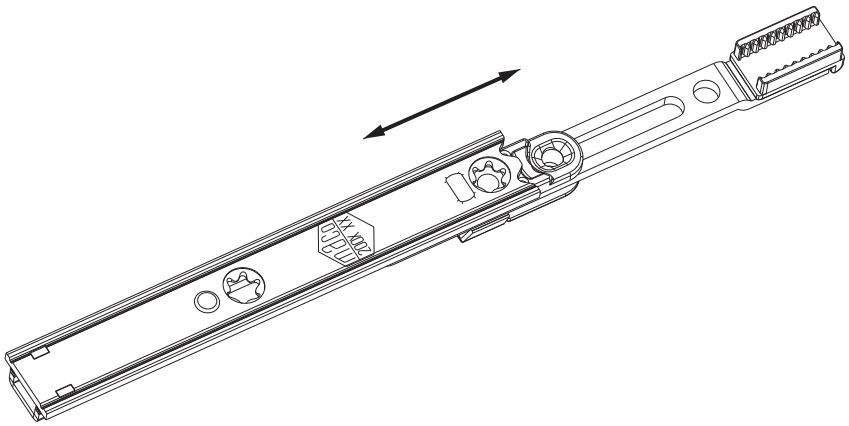

Impostazione base dell' uscita puntale è 11 mm. Per cambiare l'uscita puntale a 15 mm, allentare il fissaggio centrale e spostare l'asta mobile.