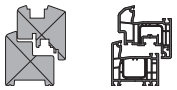

213099 - Dima fresa 180kg (angolo cerniera e bandella forbice)

Disegni tecnici

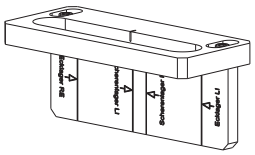

					№
Dima fresa p. angolo cerniera e bandella forbice	legno		Multi Mammut	1	213099

213099 - Dima fresa 180kg (angolo cerniera e bandella forbice)

Regolazione e utilizzo della dima

Fresata per bandella forbice	Fresata per bandella forbice
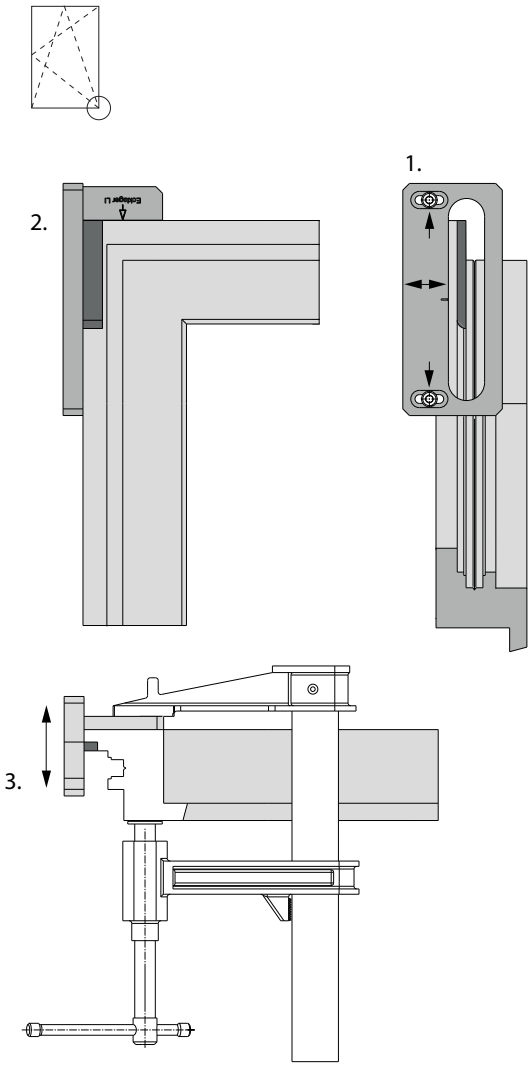	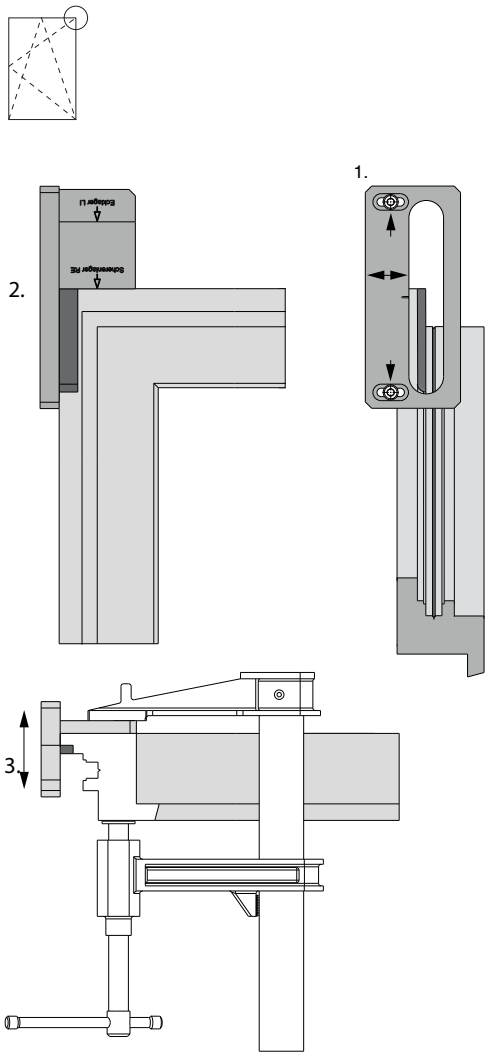
Supporto cerniera	Supporto forbice

Passi di lavorazione fresata per angolo cerniera

1. Regolazione della profondità di fresatura 3 mm sulla battuta
   - Allentare la vite di regolazione con una chiave a brugola da 4 mm (la dima è posizionata esternamente alla battuta)
   - Regolare la distanza necessaria
   - Serrare la vite di regolazione
2. Regolazione dell'altezza di fresatura*
   - Spingere la piastra di montaggio fino alla dicitura "Ecklager"(=Supporto cerniera)
   - *Altezza fresatura: AB18 → 29mm / AB20 → 31mm
3. Fissare con morsetto

Per la fresatura utilizzare una fresa verticale

- fresa Ø16 mm
- anello 27 mm
- larghezza fresatura AB18 → 15,5 / AB20 → 17,5 mm (regolare l'altezza tramite fresa verticale)

Step di lavorazione: fresatura supporto forbice

1. Regolazione della profondità di fresatura 3 mm sulla battuta

- Allentare la vite di regolazione con una chiave a brugola da 4 mm (la dima è posizionata esternamente alla battuta)
- Regolare la distanza necessaria
- Serrare la vite di regolazione

2. Regolazione dell'altezza di fresatura*
   - Spingere la piastra di montaggio fino alla dicitura "Scherenlager Re" (=Supporto forbice dx)
   - *Altezza di fresatura: AB18 → 67mm / AB20 → 69mm

3. Fissare con morsetto

Per la fresatura utilizzare una fresa verticale
- fresa 16 mm
- anello a copiare 27 mm
- larghezza fresa AB18 → 15,5 mm / AB20 → 17,5 mm (regolare l'altezza tramite fresa verticale)

Montaggio cerniera angolare

Supporto cerniera AB18 (AB20)

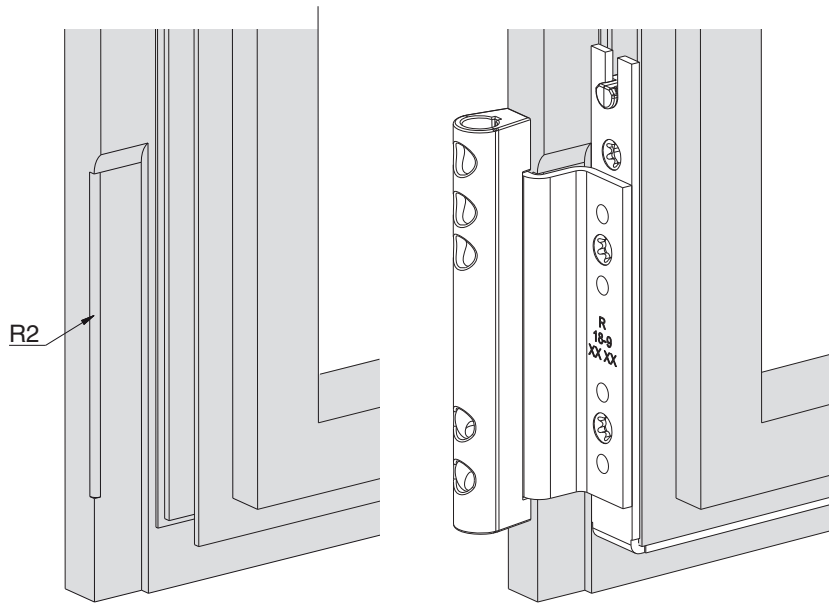

213099 - Dima fresa 180kg (angolo cerniera e bandella forbice)

Supporto cerniera AB18 (AB20)

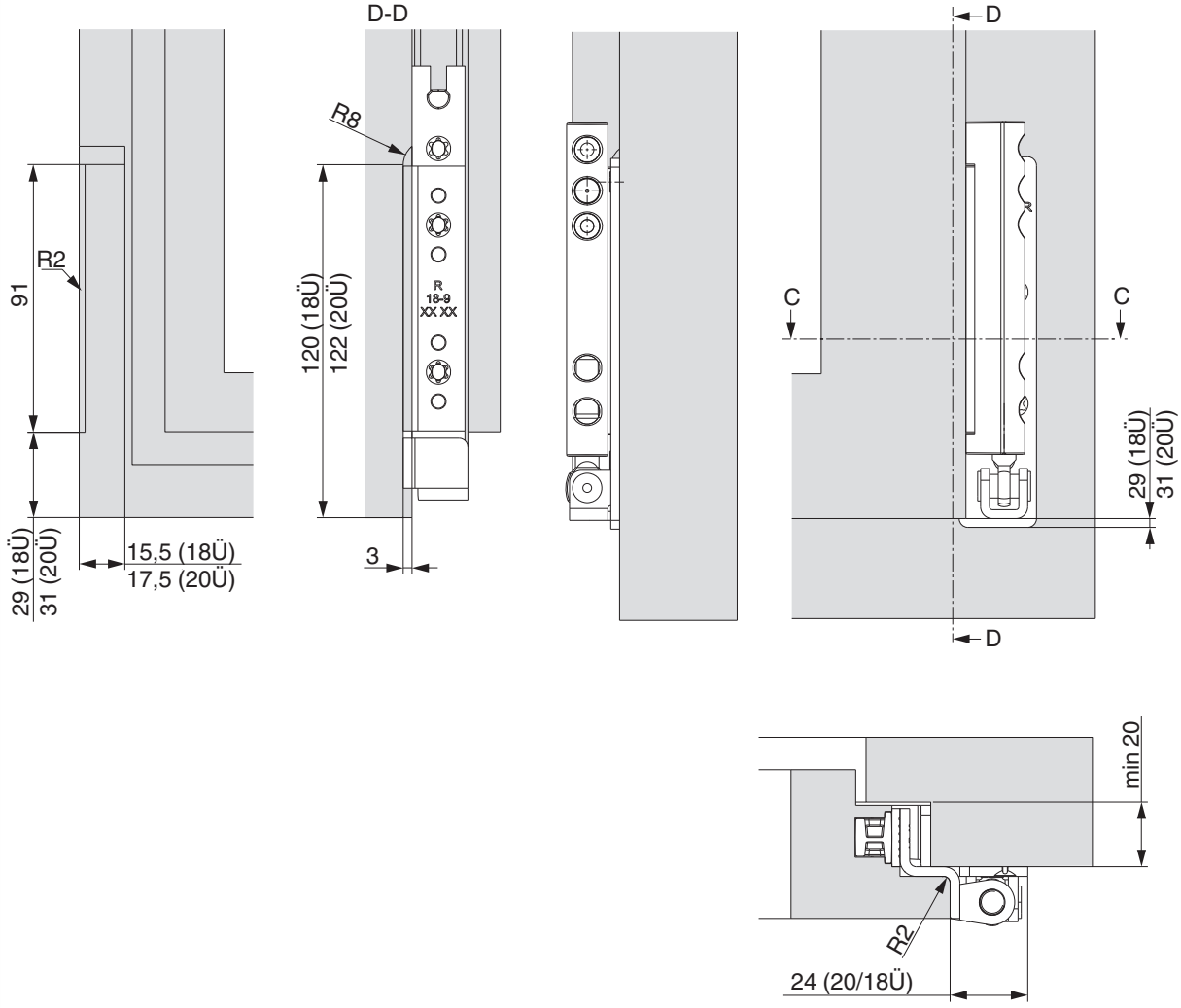

Montaggio supporto forbice

Supporto forbice AB18 (AB20)

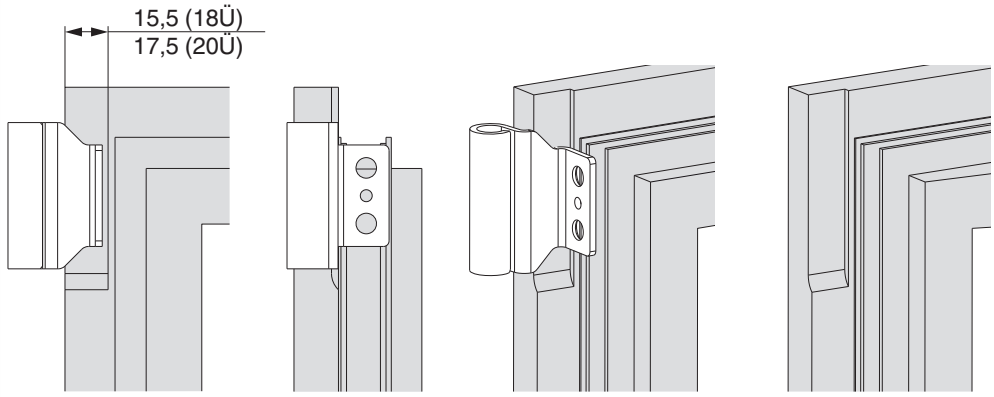

213099 - Dima fresa 180kg (angolo cerniera e bandella forbice)
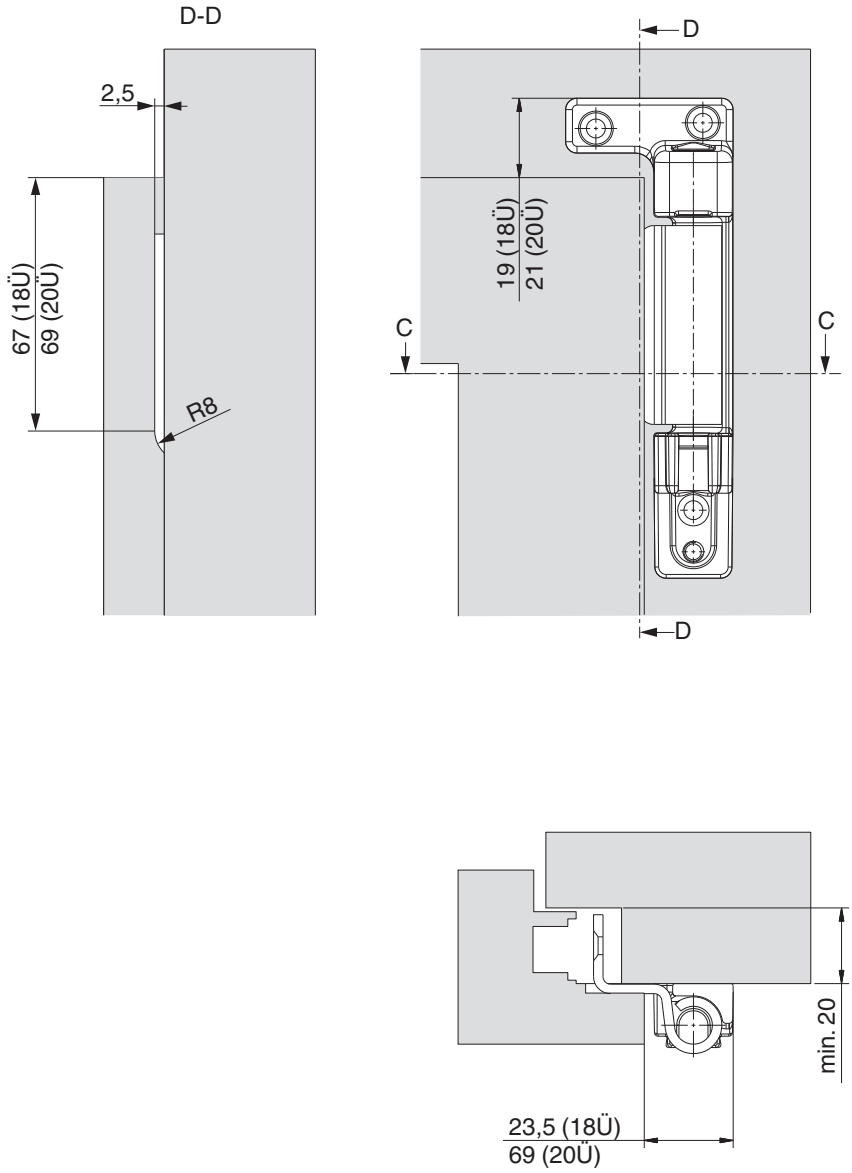
Supporto forbice AB18 (AB20)