212003 - Cremonese ad inversione Multi Matic 1590 E15 con 1 nottolino HBB 1.341-1.590 HM600 argento

Disegni tecnici

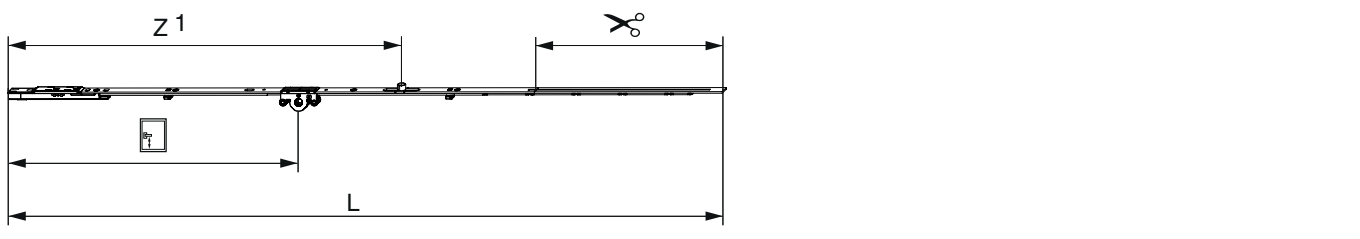

		L						№
argento	1590	1.486,5	15	600	1.341 - 1.590	260,5	10	212003

Tabella posizionamento viti

№		1	2	3	4	5	6	7	8	9	10	11	12	13
212003	6	28	119,5	315	674	785	1.119							

Tabella punti di chiusura

№		Z1	Z2	Z3	
212003	1	740			

Dime

			№
Dima forature per fori martellina MM	per punta 3 mm	1	203861
Dima forature per fori martellina MM	per punta D=3 mm e D=12 mm	1	203862

Quote della scatola cremonese

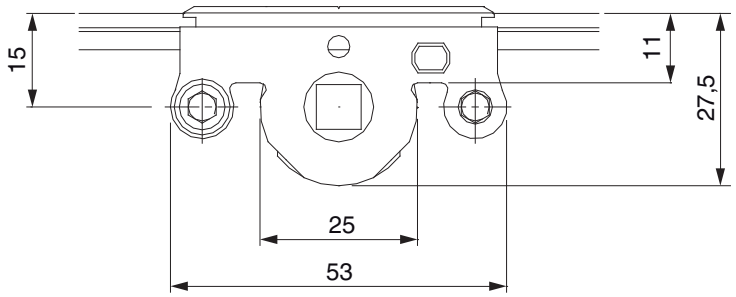

- Larghezza fresata per scatola cremonese 12 mm
- Per fissaggio maniglia utilizzare viti SPAX Ø 5 mm o viti M5.

Schema di foratura

Per serramenti in legno

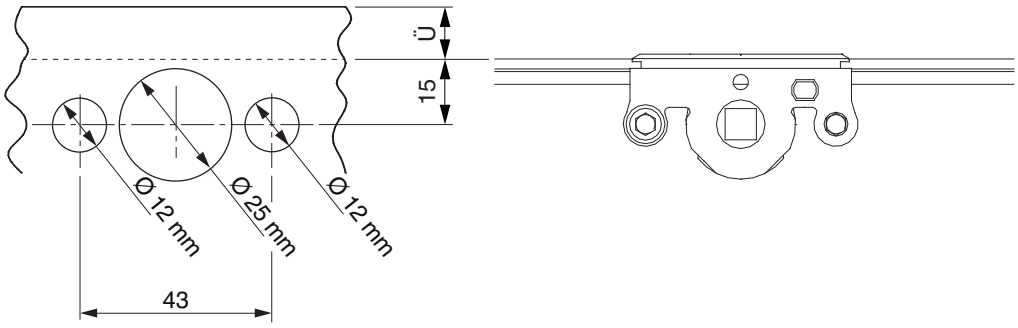

Per serramenti in PVC e alluminio

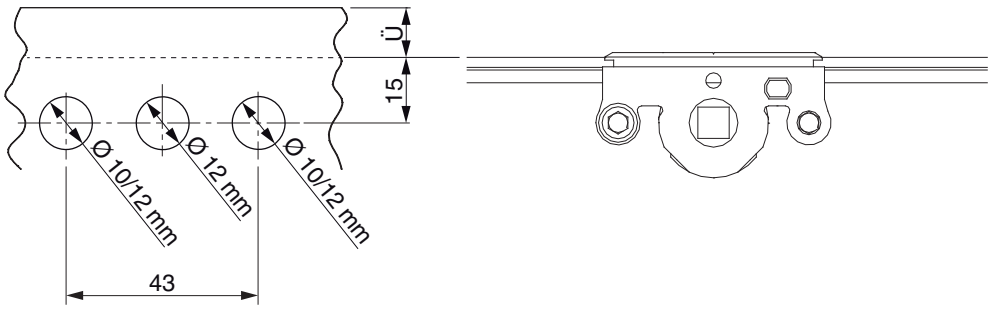

Regolazione uscita puntale (a scelta 11 o 14 mm)

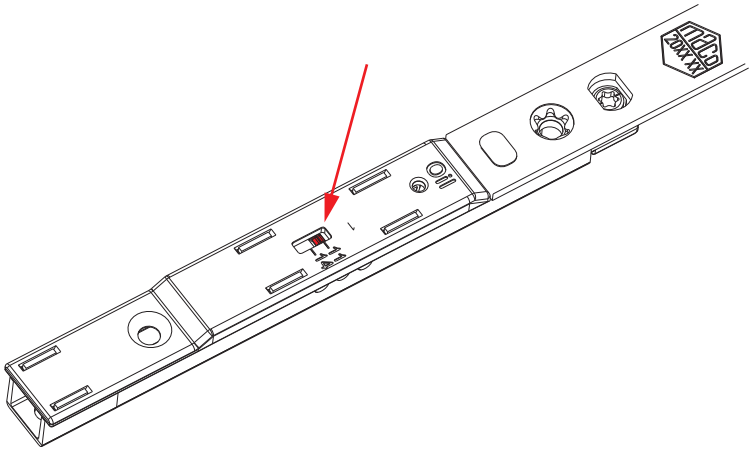

Impostazione di base uscita puntale 11 mm

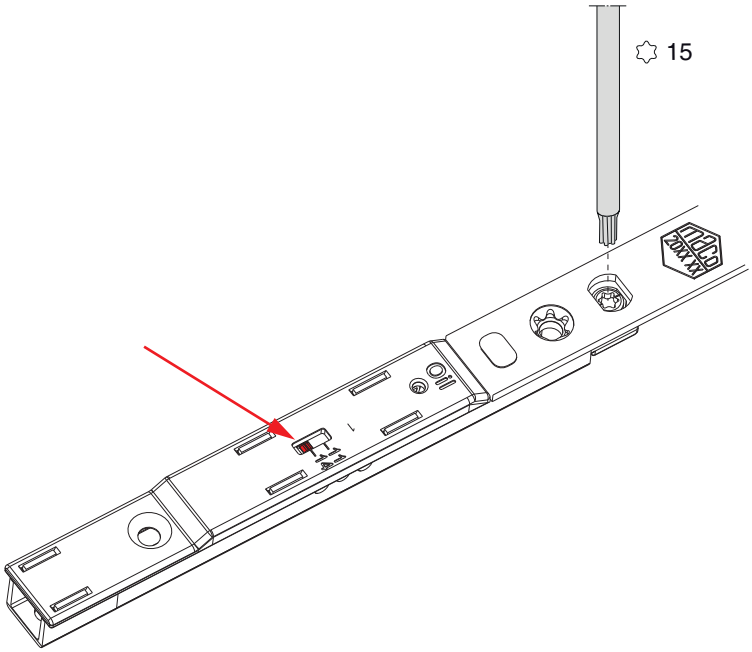

Regolazione del perno eccentrico
Uscita puntale 14 mm

Schema di tranciatura

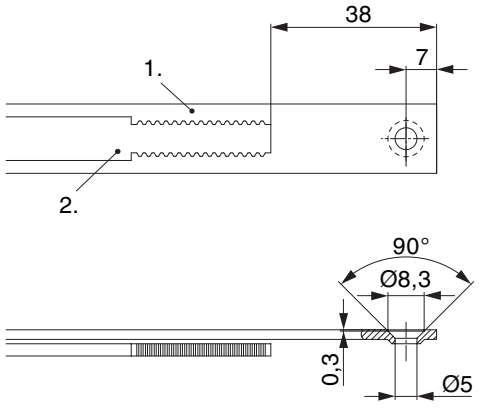

• Consigliamo di trattare il taglio dei componenti TRICOAT-PLUS con la vernice di ritocco TRICOAT-PLUS (cod. 358440).

1. Frontale
2. Asta mobile

Collegamento scarpetta dentata

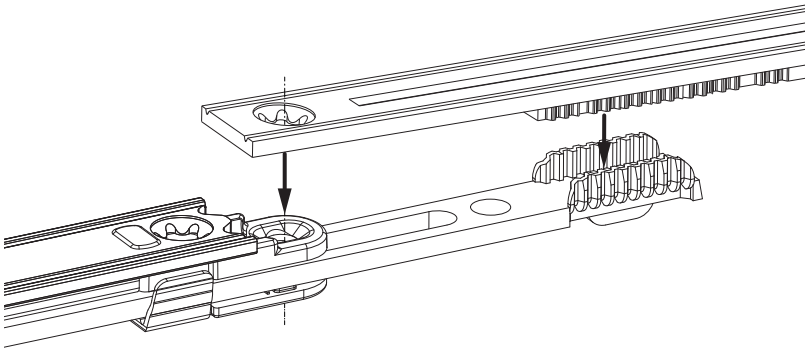

Regolazione pressione
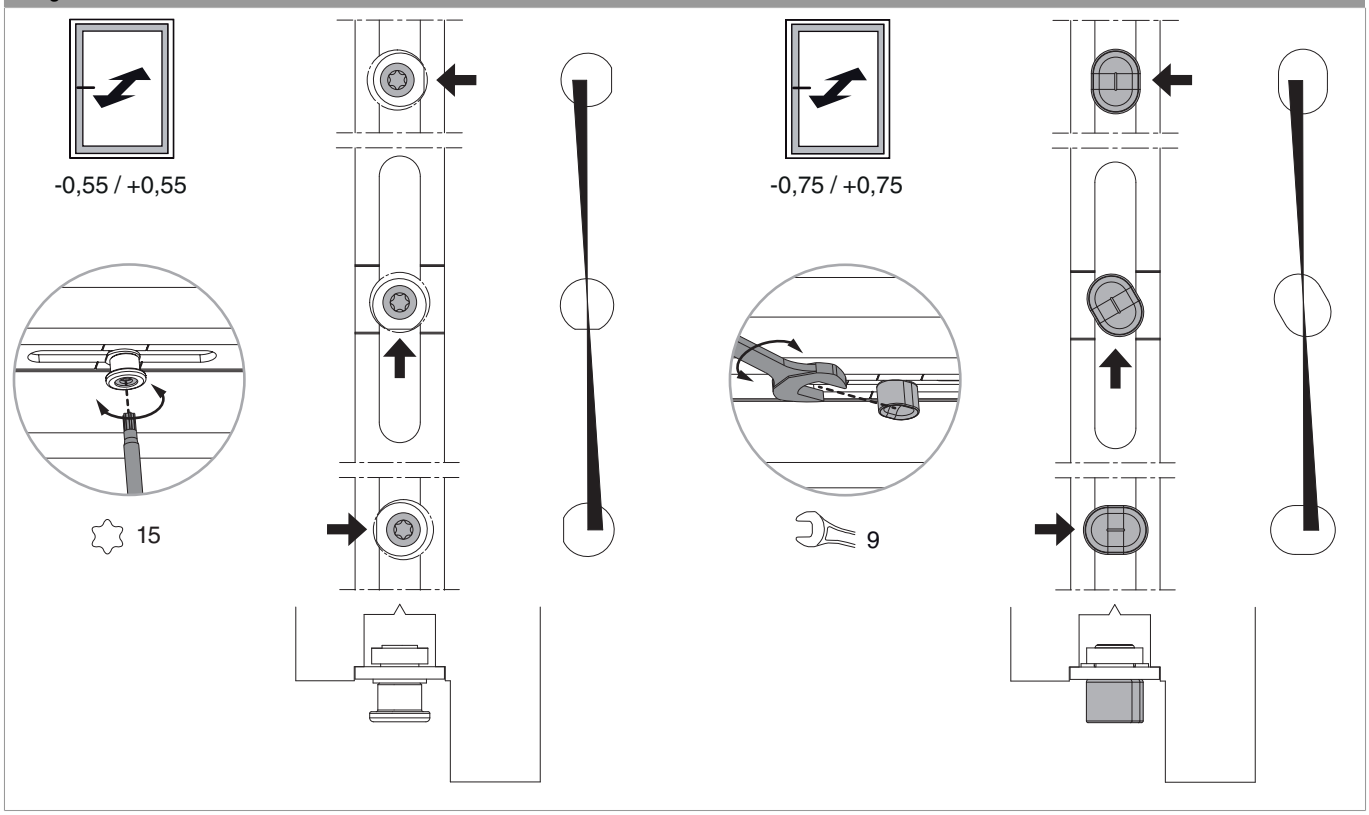
Fungo e nottolino