210781 - Scontro punzone PB 24 mm scost. 13 mm argento

Disegni tecnici

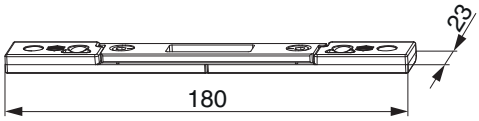

		L	B	H			№
argento	Scontro punzone PB 24 mm scost. 13 mm	180	23	8	4	20	210781

Posizionamento degli scontri

Porta a 2 ante con 1 catenaccio

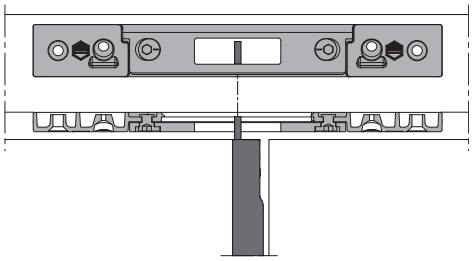

Allineare il centro dell'uscita puntale alla tacca

Schema foro e fresata
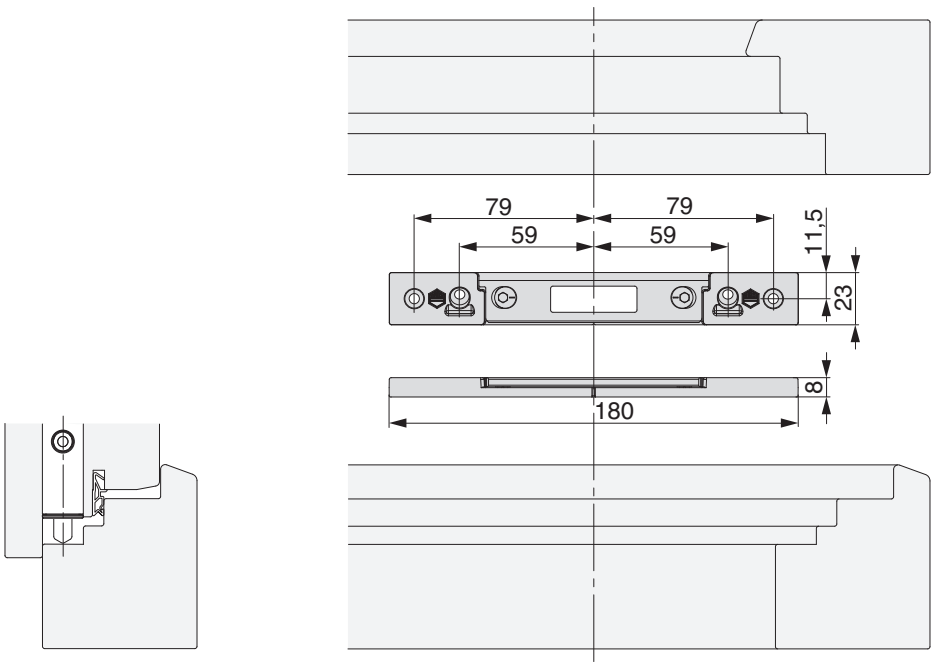
scontri catenaccio