MACO
MULTI-TREND

209595 - Angolo cerniera DT130 con fissaggio battuta e spessore premontato 12/18-13 sinistro argento

Disegni tecnici

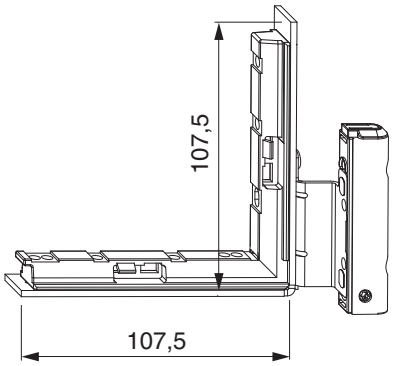

argento	con fissaggio battuta e spessore premontato	sinistro	12/18-13	7	130	50	209595