209510 - Asta a leva Multi Matic per cava ferramenta fix per bilanciere 1340 per 1 nottolino HBB 1.091-1.340 HM 500 argento

Disegni tecnici

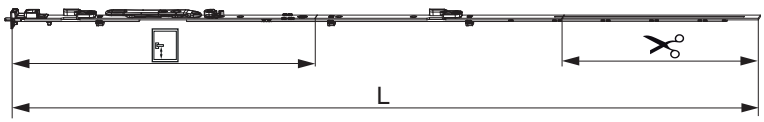

				L				№
argento	per 1 nottolino	1340	500	1.236,5	1.091 - 1.340	260,5	10	209510

Tabella posizionamento viti

№		1	2	3	4	5	6	7	8	9	10	11	12	13	14	15
209510	7	37	91,5	303,5	401	628,5	674,5	845								

Schema di tranciatura

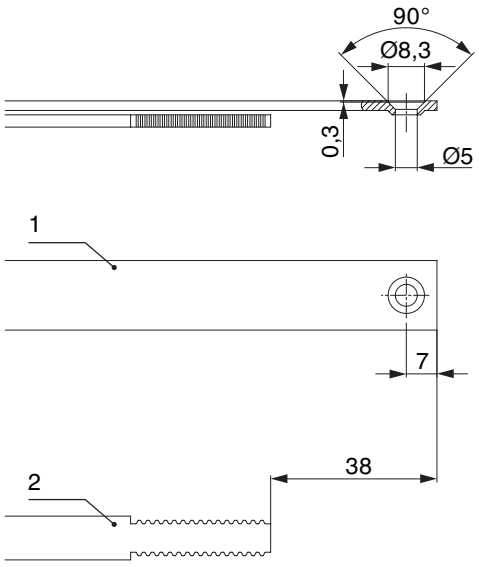

1. Frontale
2. Asta mobile

ATTENZIONE: Tranciare con leva in posizione di apertura!

Collegamento scarpetta dentata

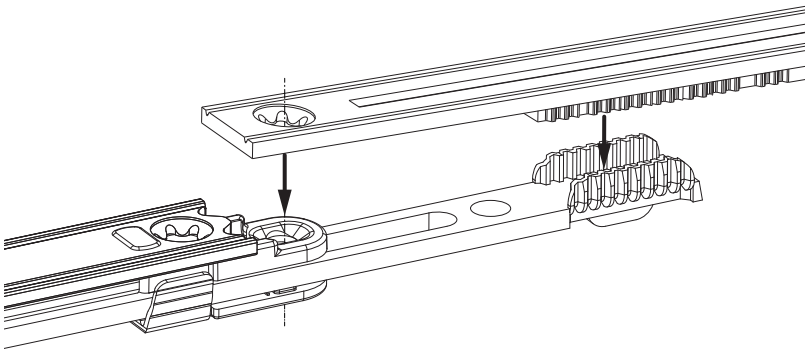

Uscita puntale

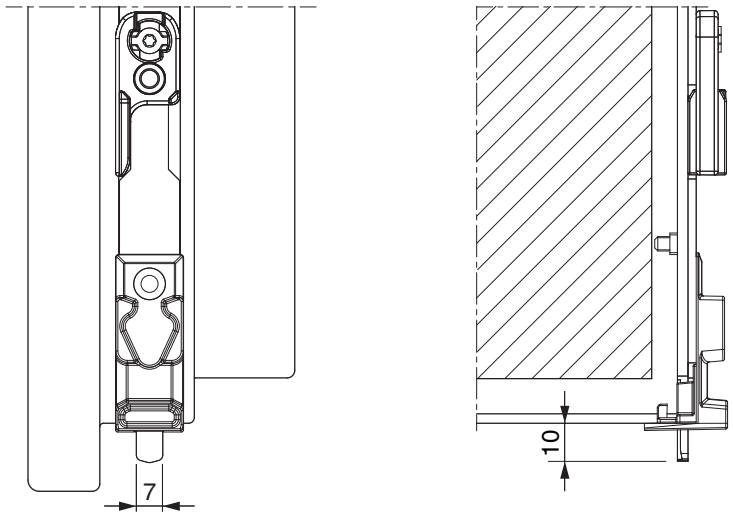

Montaggio

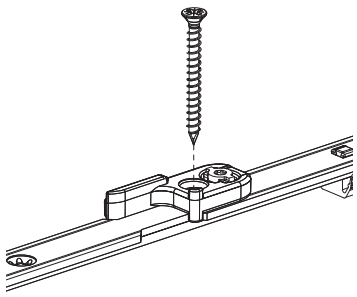

Attenzione: Secondo il profilo utilizzare possibilmente viti lunghe!

Regolazione dello scontro ambidestro

Aprire fissaggio a baionetta

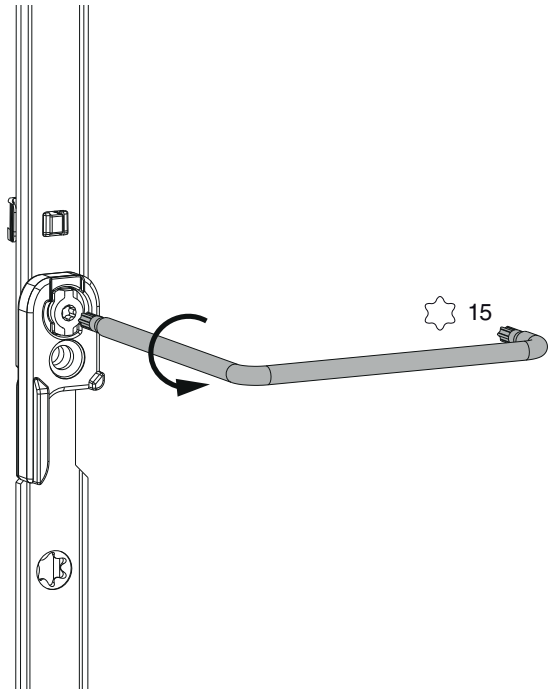

Girare scontro	Chiudere fissaggio a baionetta
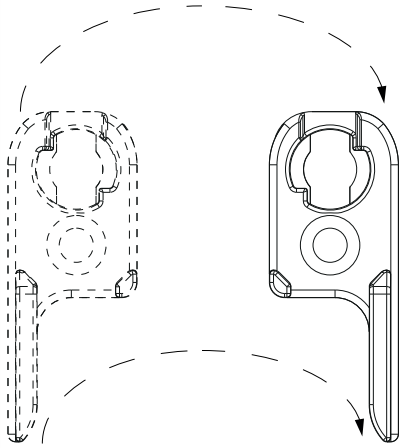	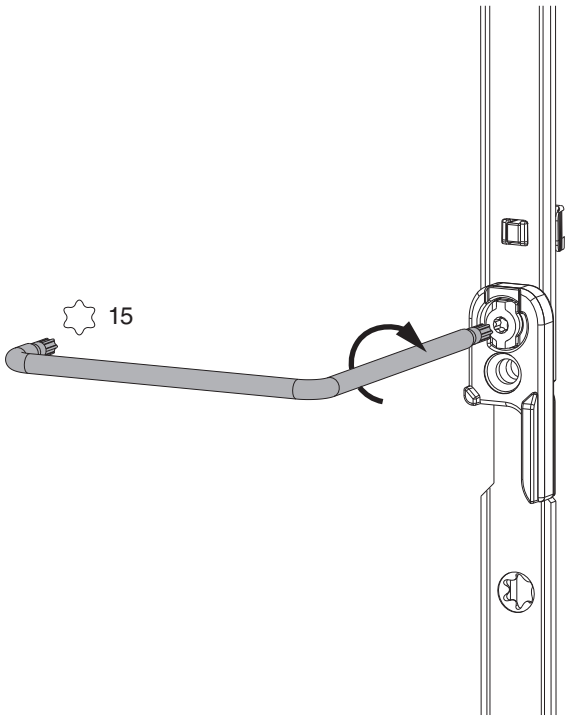

Posizionare/confrontare i riferimenti

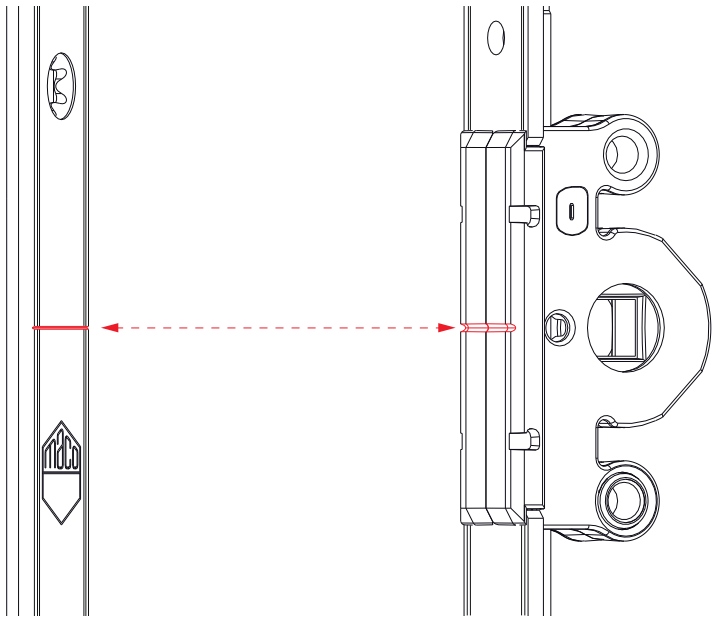

Aggancio e sgancio dell'asta a leva

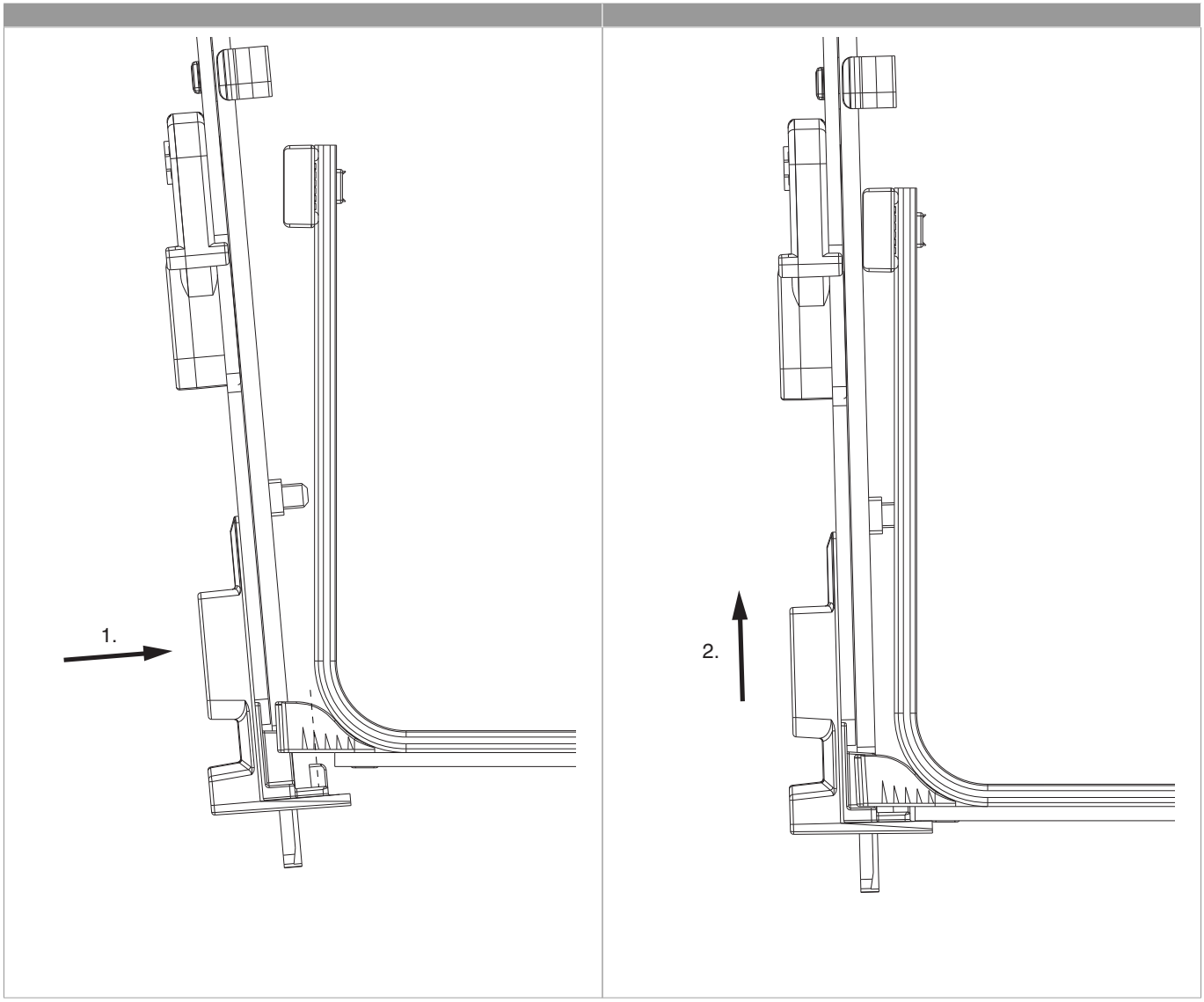
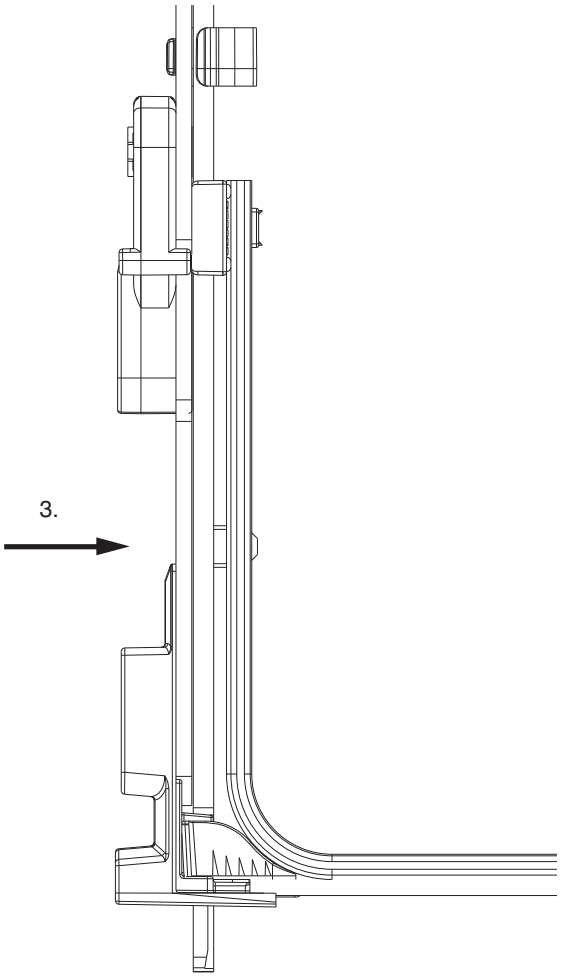
209510 - Asta a leva Multi Matic per cava ferramenta fix per bilanciere 1340 per 1 nottolino HBB 1.091-1.340 HM 500 argento