209413 - Angolo cerniera DT130 per portafinestra con fissaggio battuta 12/20-13 destro argento

Disegni tecnici

				kg		№
argento	per portafinestra con fissaggio battuta	destro	12/20-13	130	50	209413

Tabella posizionamento viti

№			1	2	3		4	5	
209413	7	2	23,3	99		2	79,8	105	

Diagrammi dei campi d’applicazione

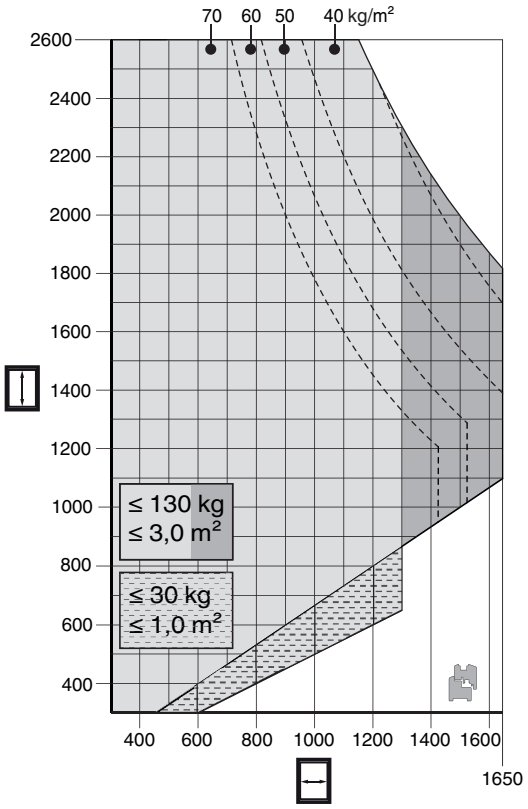

• Tutte le indicazioni per il uso dei diagrammi di campi d'applicazione nei nostri cataloghi sono da considerare!

Montaggio

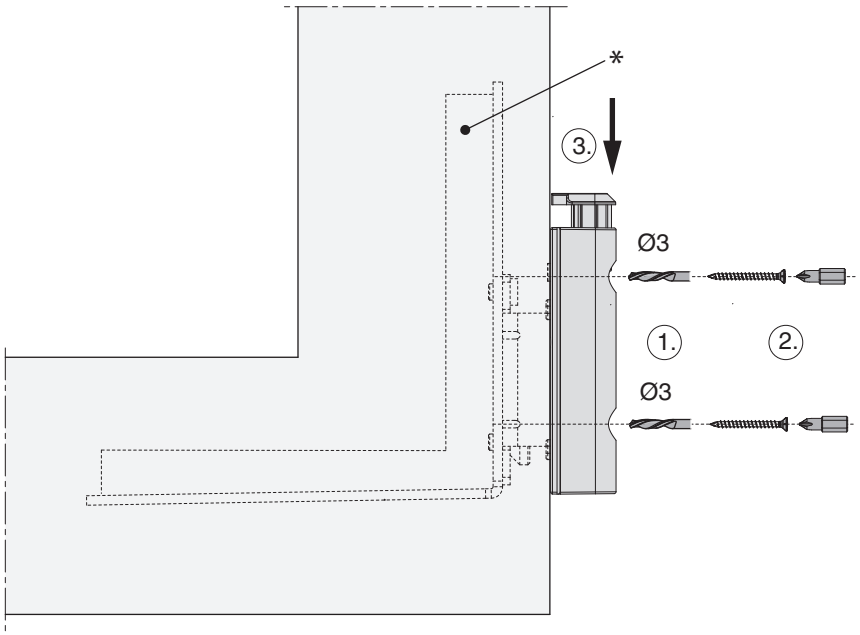

• Inserire l'angolo cerniera nella battuta, forare (1.) e avvitare (2.). Qualora sulla battuta ci sia una cava ferramenta occorre utilizzare uno spessore ad angolo (cod. 44234 o 40485).
• Anche per il fissaggio sulla seconda battuta occorre prima preforare (1.) e poi avvitare (2.)
• Inserire la copertura parapolvere dall'alto (3.)
• **Attenzione**: I valori massimi di peso battente indicato non devono essere superati!
• Avvitamento secondo la ***direttiva TBDK*** Gütegemeinschaft Schlösser und Beschläge!

* Spessore angolo cerniera (cod. 44234)

Indicazione ingombro

	X
18Ü	14
20Ü	16

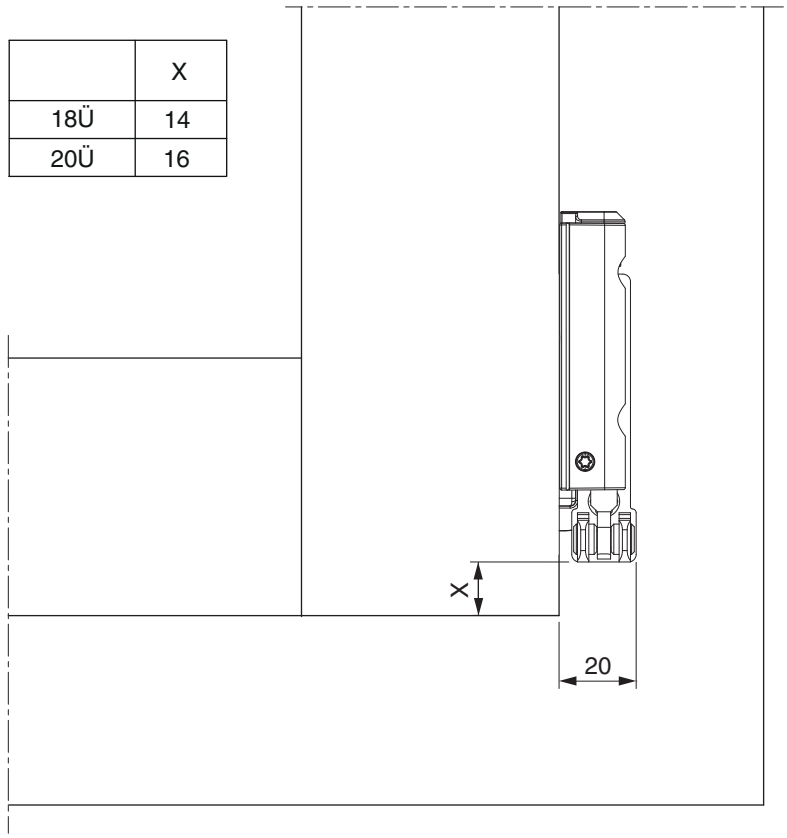

Con l'utilizzo delle coperture l'ingombro si riduce di +1 mm!

Regolazione

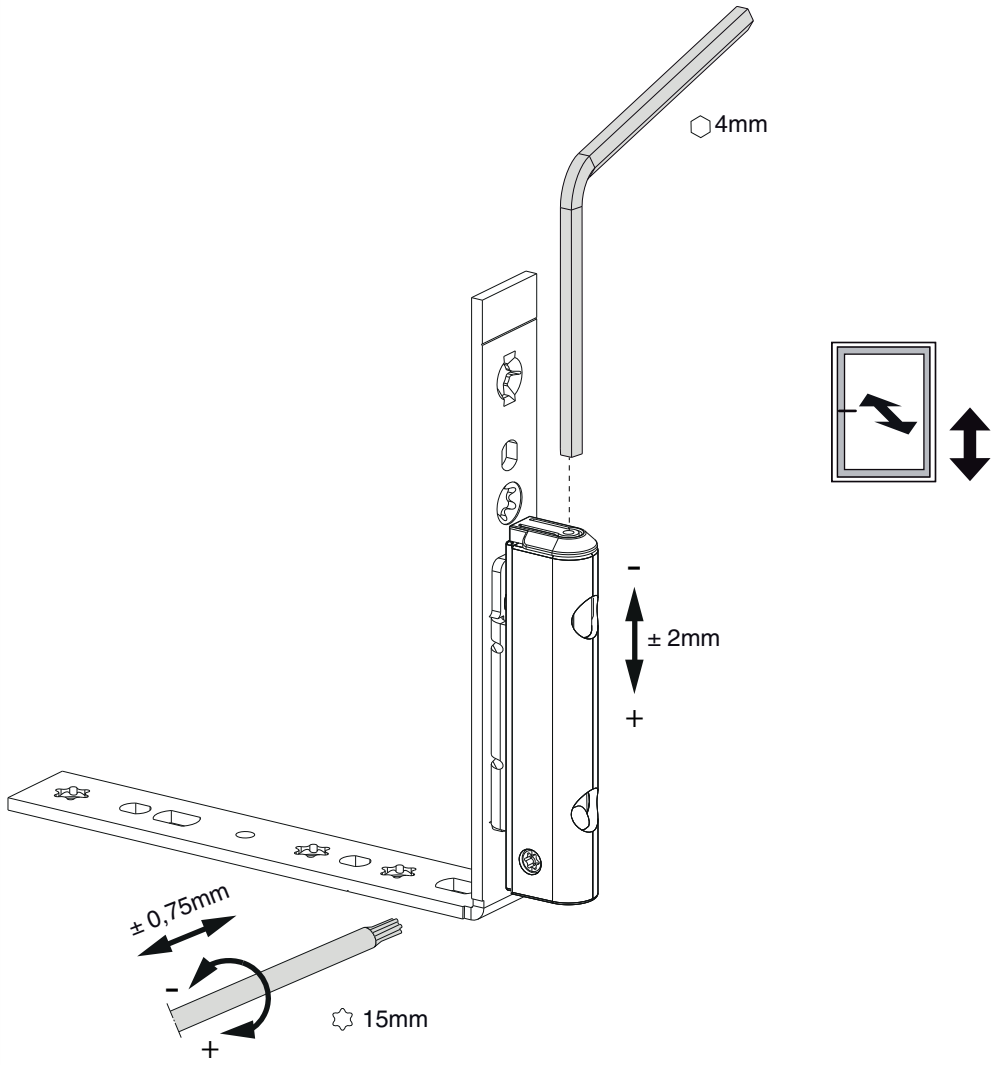

Regolazione:
L'angolo cerniera può essere regolato in altezza utilizzando una chiave a brugola da 4 mm, cod. 41017.
Per migliorare la praticità di utilizzo, la vite di regolazione dell'altezza è stata costruita in modo che la chiave a brugola possa essere agganciata ogni 30°.
È quindi possibile regolare la pressione con l'utensile TX15, cod. 43647.