209383 - Cremonese Multi Matic 1950 E15 fix con bilanciere con 3 funghi HBB 1.701-1.950 HM1.050 argento

Disegni tecnici

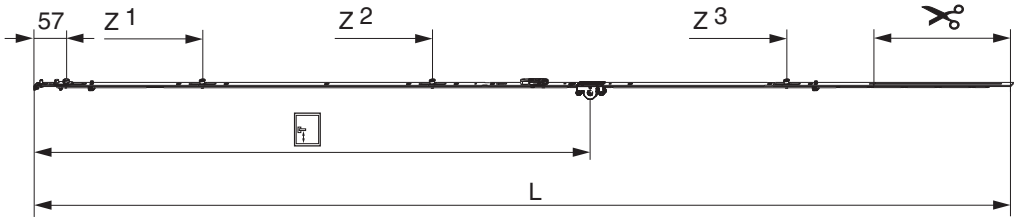

			L							№
argento		1950	1.846,5	15	1.050	1.701 - 1.950	260,5	1	10	209383[1)]

[1)] L'altezza della maniglia dovrebbe essere compresa tra 1/3 ed ½ dell' HBB

Tabella posizionamento viti

№		1	2	3	4	5	6	7	8	9	10	11	12	13	14
209383	11	18,5	91,5	270	360	550	705	795	863,5	1.124	1.388	1.465			

Tabella punti di chiusura

№		Z1	Z2	Z3	Z4	
209383	3	315	750	1.420		

Dime

						№
Dima fresa per cremonese fix MM con bilanciere			Aria 4	1.701 - 2.200	1	214155
Dima fresa per cremonese fix MM con bilanciere		2 ante	Aria 4	1.701 - 2.200	1	214159
Dima forature per fori martellina MM		per punta 3 mm			1	203861
Dima forature per fori martellina MM		per punta D=3 mm e D=12 mm			1	203862
Dima completa con guidascontro per cremonese fix MM	con guidascontro L= 48mm	per porte		1.701 - 2.450	1	204776
Dima completa con guidascontro per cremonese fix MM	scontri 48 mm	2 ante	per cava ferramenta	1.701 - 2.450	1	210985

Quote della scatola cremonese

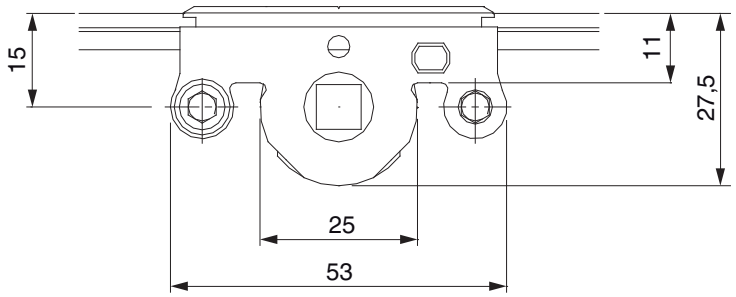

- Larghezza fresata per scatola cremonese 12 mm
- Per fissaggio maniglia utilizzare viti SPAX Ø 5 mm o viti M5.

Schema di fresata

per PVC e alluminio

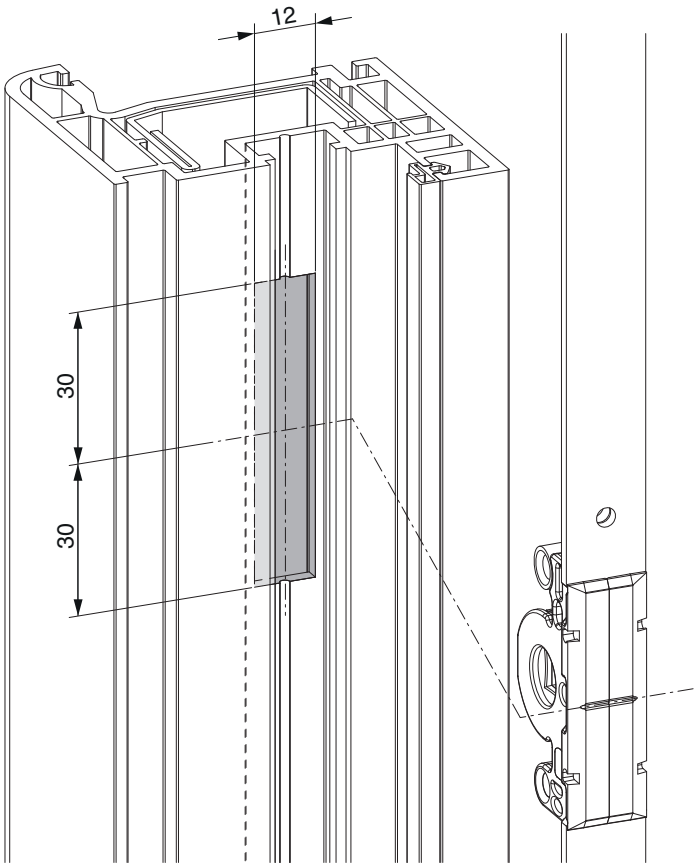

Schema di foratura

Per serramenti in legno

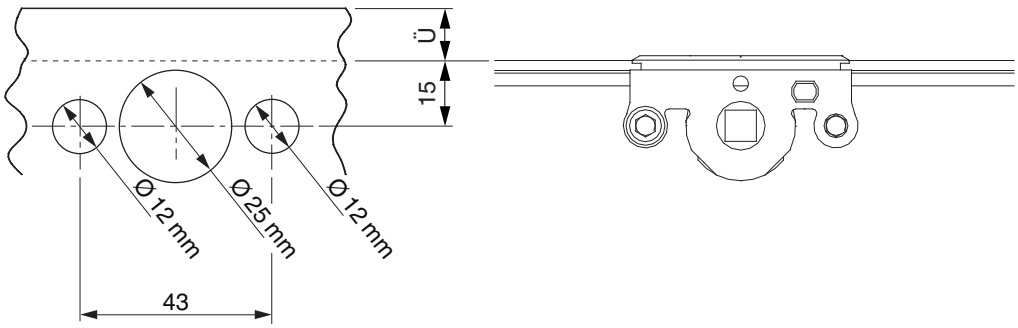

Per serramenti in PVC e alluminio

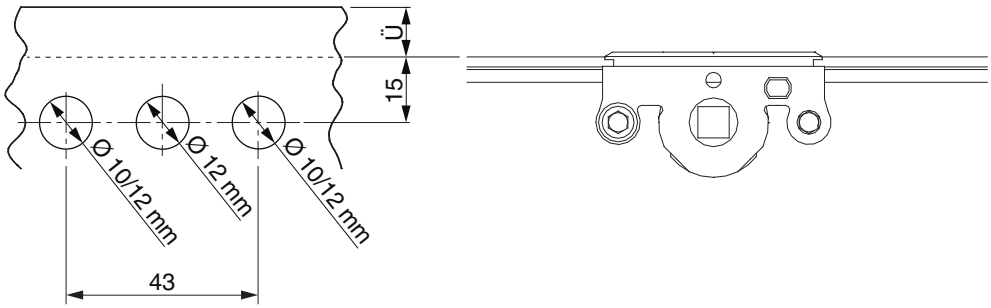

Posizionamento scontri alza anta

Scontro alza-anta A4 / senza scrocco porta

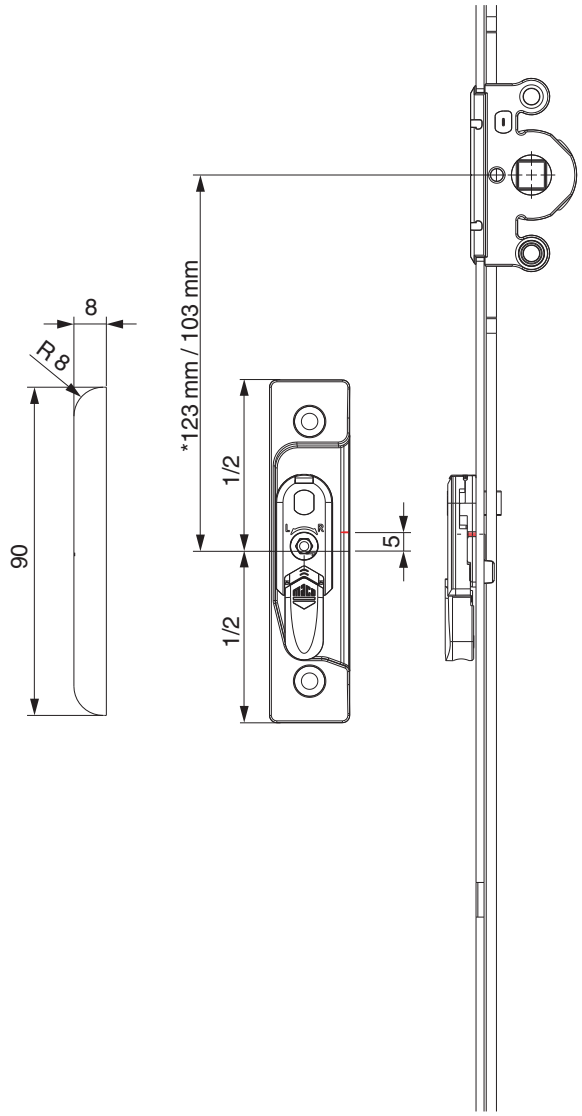

* con cremonesi grandezza 660

Scontro alza-anta A4 / con scrocco porta

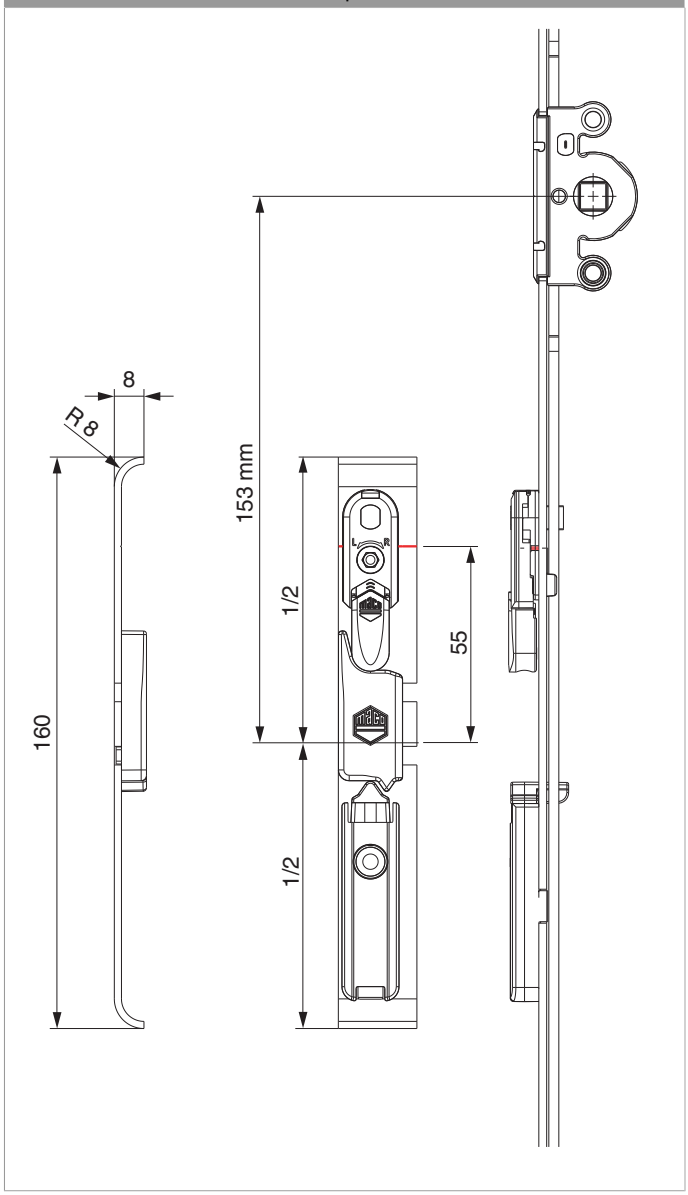

209383 - Cremonese Multi Matic 1950 E15 fix con bilanciere con 3 funghi HBB 1.701-1.950 HM1.050 argento

A12

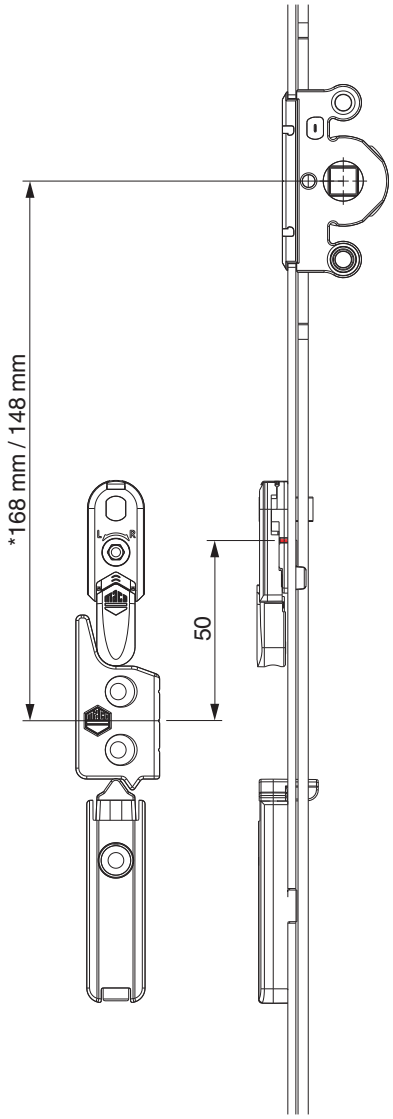

* con cremonesi grandezza 660

Schema di tranciatura

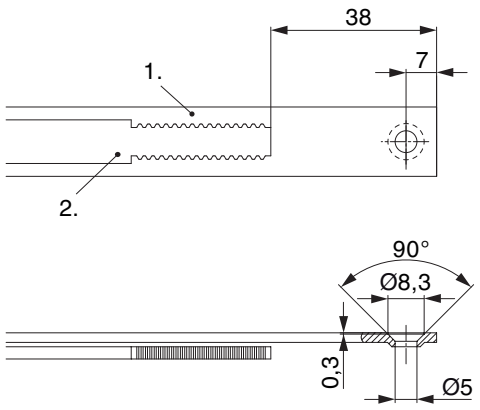

• Consigliamo di trattare il taglio dei componenti TRICOAT-PLUS con la vernice di ritocco TRICOAT-PLUS (cod. 358440).

1. Frontale
2. Asta mobile

Oscillazione e regolazione in altezza dell'alza anta

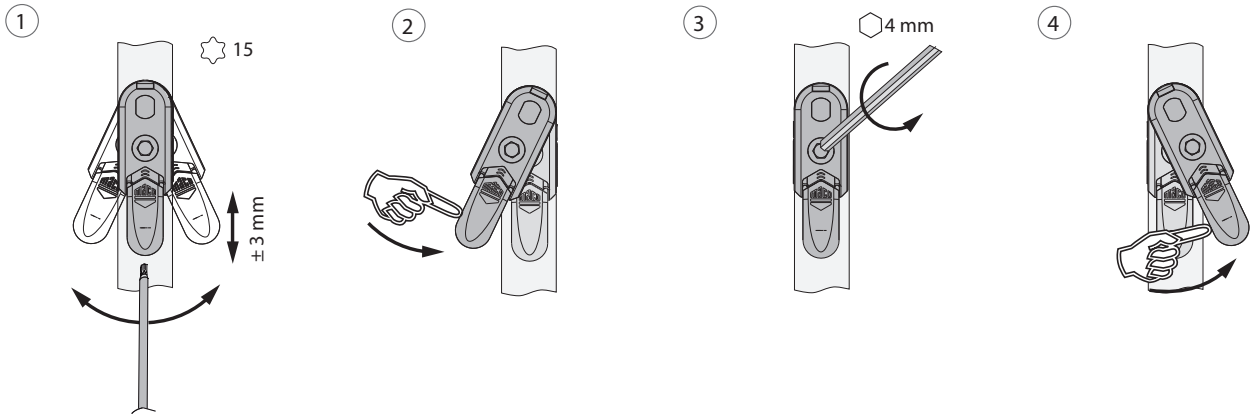

1. Oscillazione e regolazione in altezza dell'alza anta
2. Azzeramento dell'alza anta
3. Fissaggi centrali del dispositivo alza anta.
4. Orientare il dispositivo alza anta.

Collegamento a clips per bilanciere

Agganciare collegamenta a clips

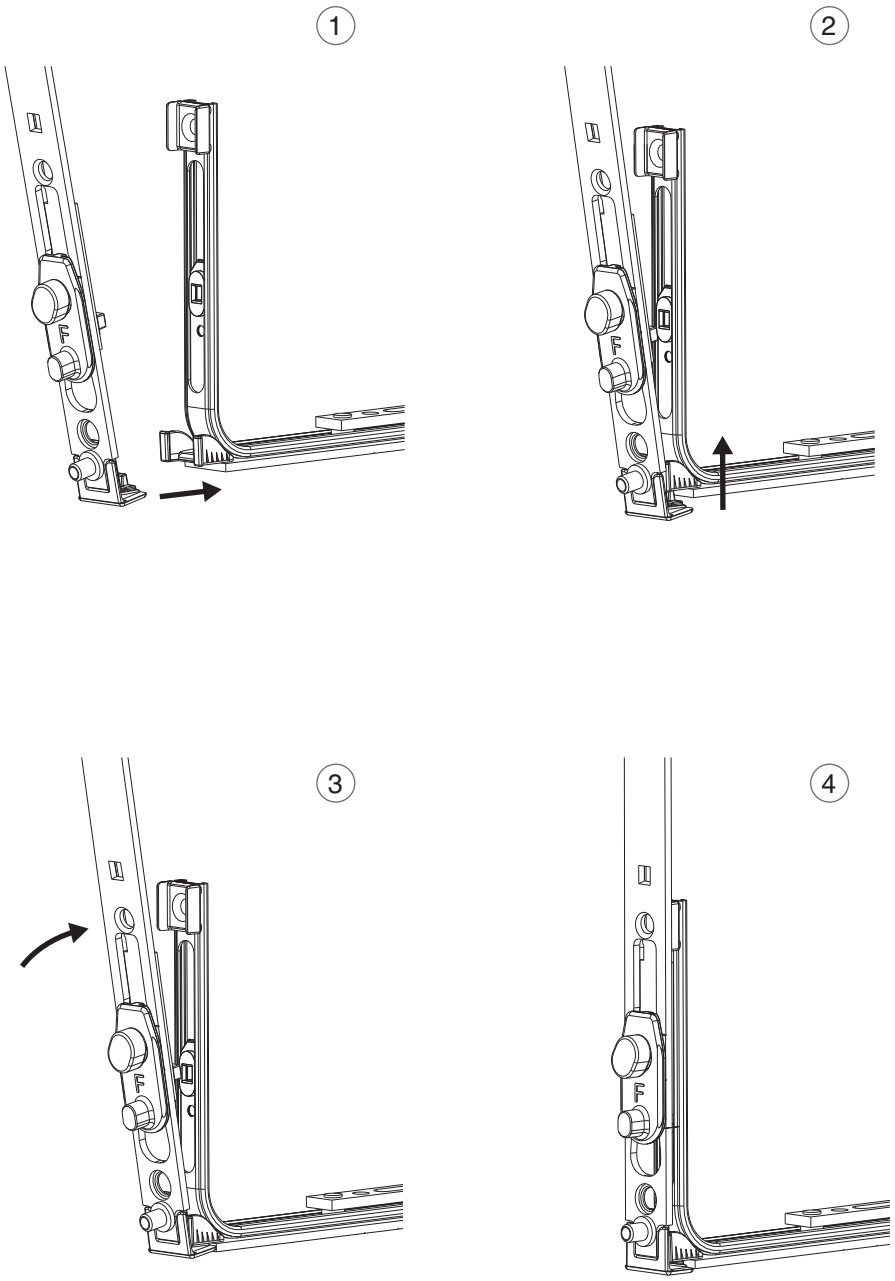

Collegamento scarpetta dentata

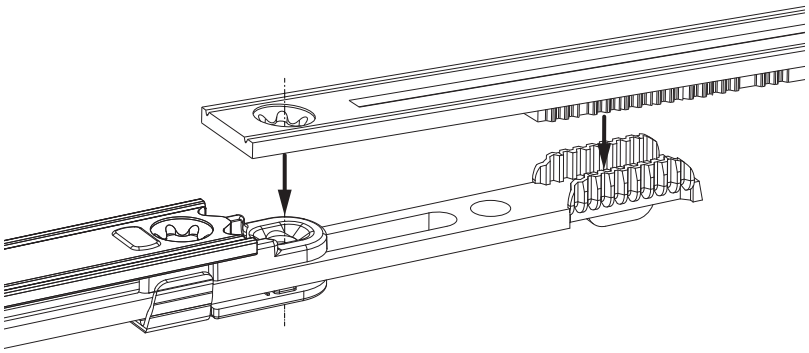

Posizione nottolino al bilanciere

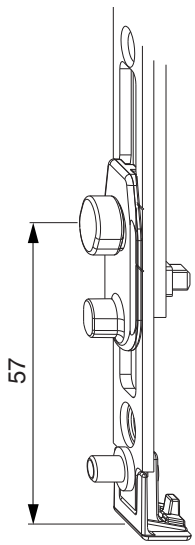

Regolazione in pressione su bilanciere

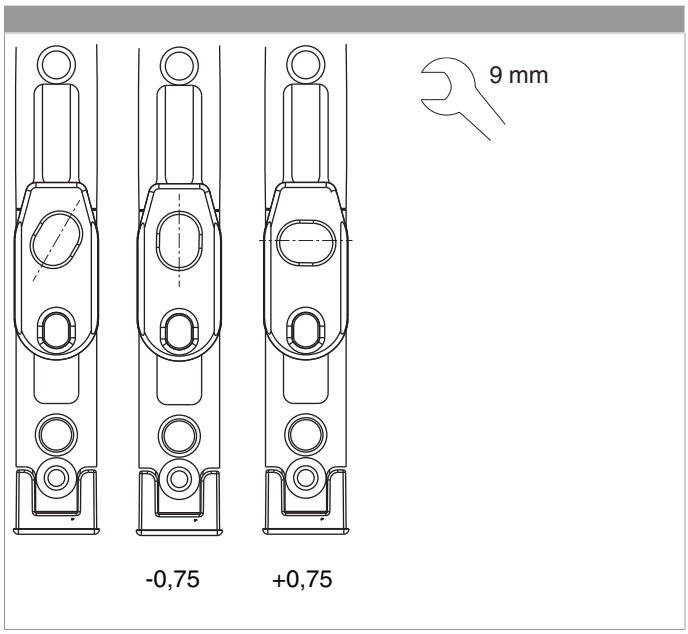

Regolazione pressione
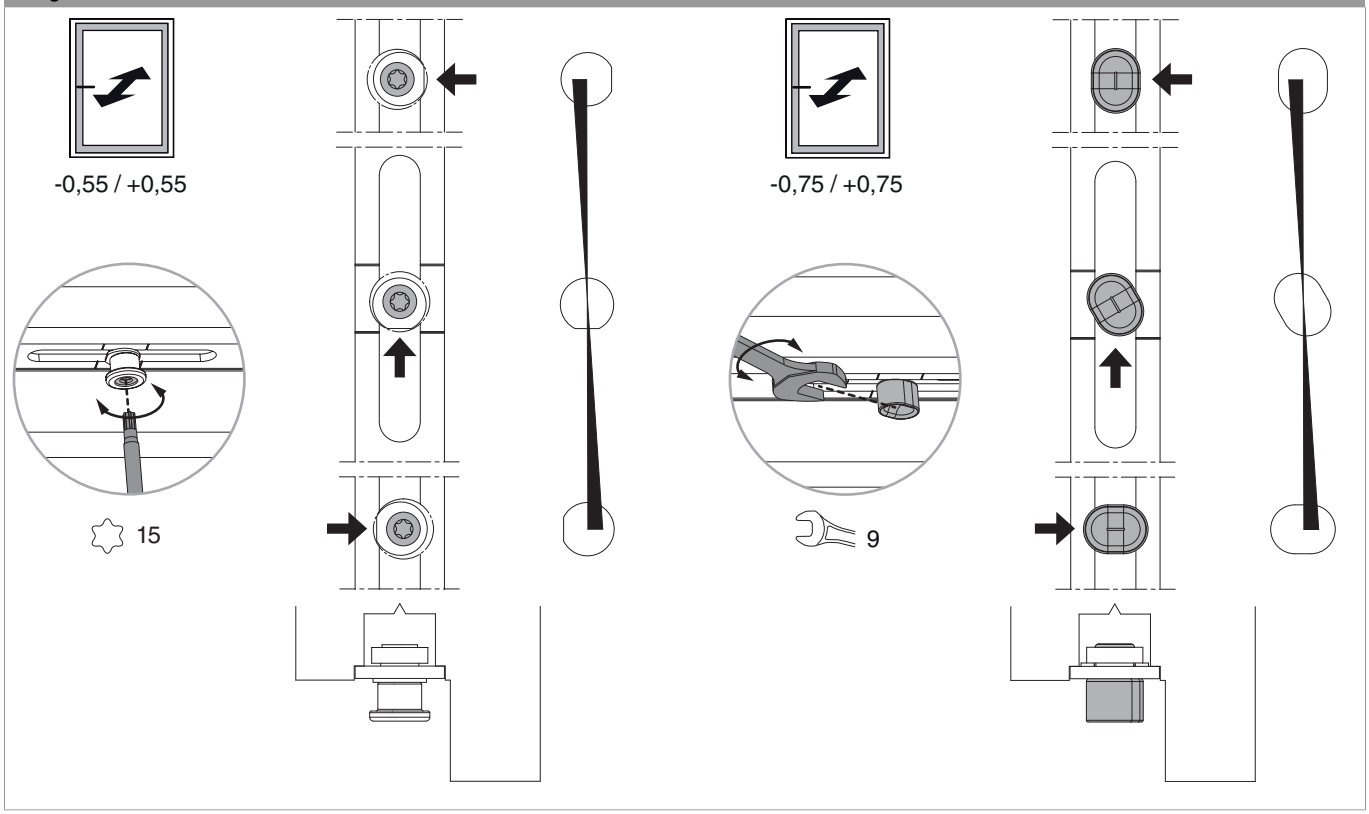
Fungo e nottolino