207871 - Angolo cerniera DT130 con fissaggio battuta 4/18-13 sinistro argento

Disegni tecnici

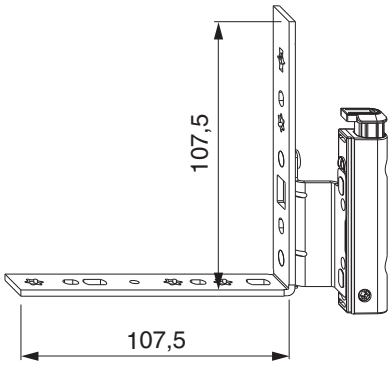

argento	con fissaggio battuta	sinistro	4/18-13	6	130	50	207871