205643 - Asta a leva Multi Matic AE per cava ferramenta fix 1590 per 3 funghi HBB 1.341-1.590 HM 600 argento

Disegni tecnici

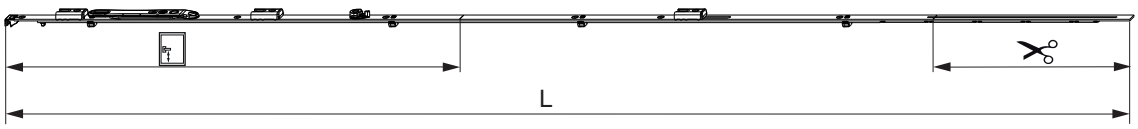

				L				№
argento	per 3 funghi	1590	600	1.486,5	1.341 - 1.590	260,5	10	205643[1)]

[1)] Da impiegare per finestre antieffrazione realizzate in conformità a EN 1627.

Tabella posizionamento viti

№		1	2	3	4	5	6	7	8	9	
205643	9	18,5	91,5	303,5	350	500	750	863,5	910	1.100	

Schema di tranciatura

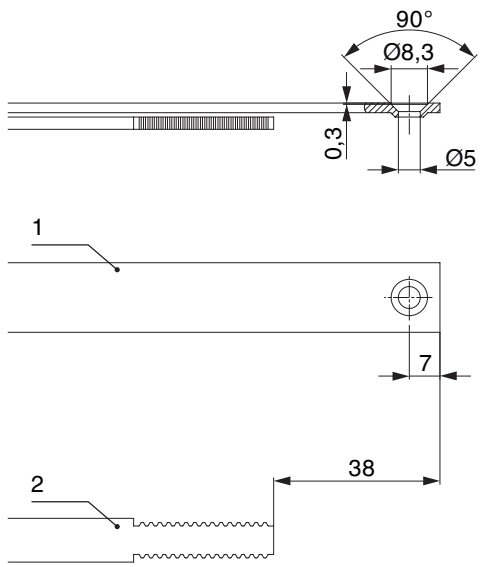

1. Frontale
2. Asta mobile

ATTENZIONE: Tranciare con leva in posizione di chiusura!

Collegamento a clips

Agganciare collegamenta a clips

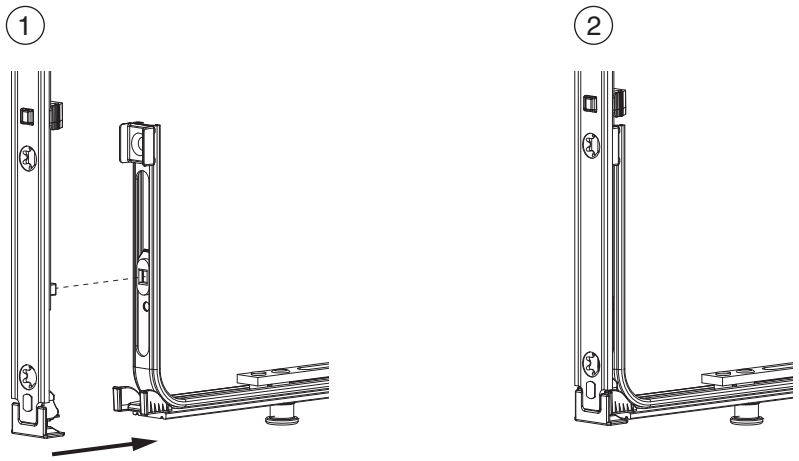

Sganciare collegamento clips

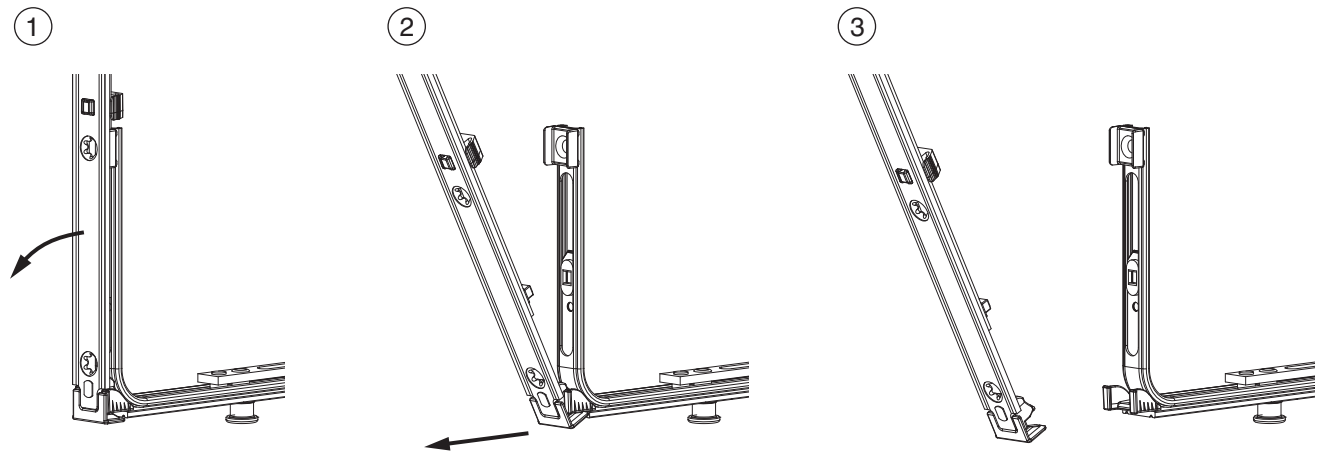

Collegamento scarpetta dentata

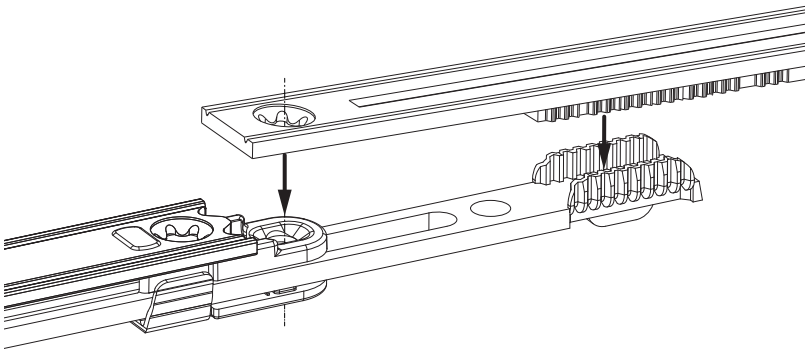

Montaggio

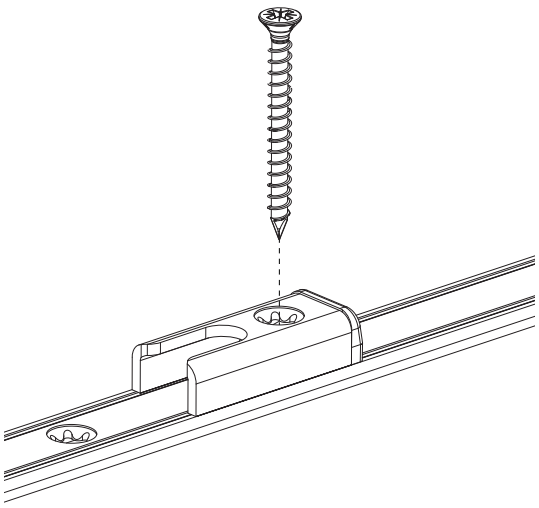

Attenzione: Secondo il profilo utilizzare possibilmente viti lunghe!
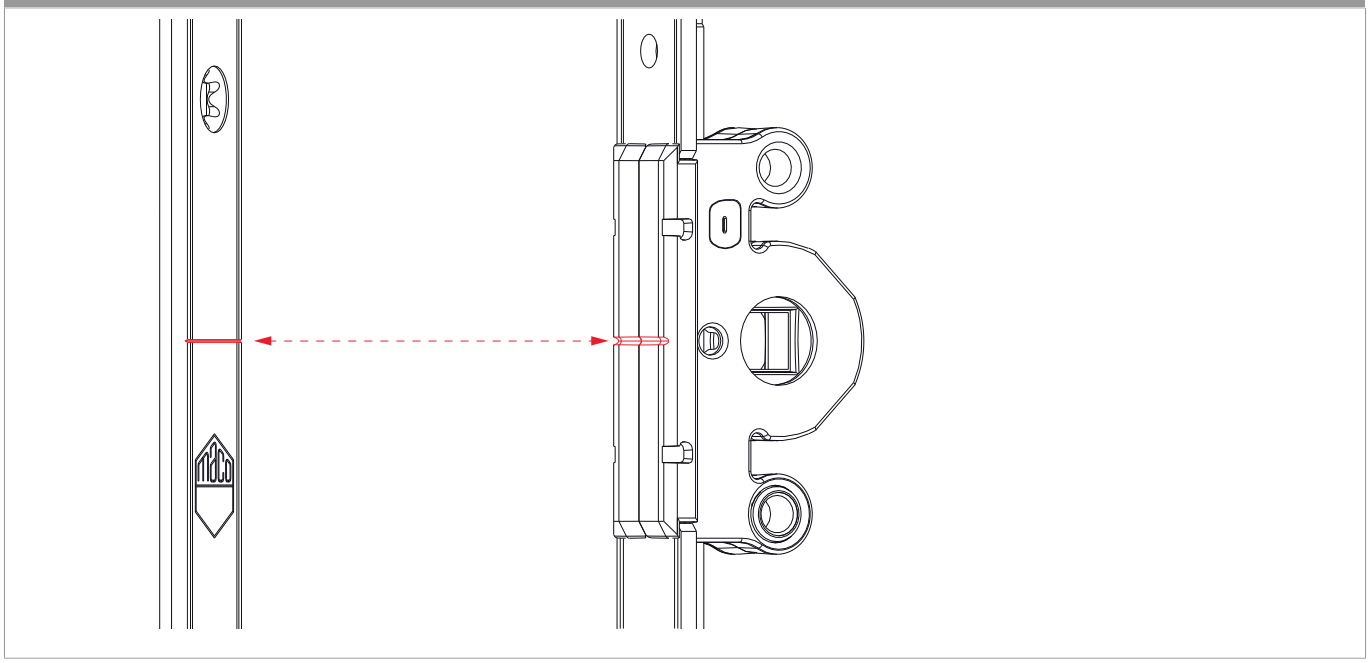
Posizionare/confrontare i riferimenti