203697 - Prolunga frontale per portabalcone Multi Matic 1950 con 1 fungo argento

Disegni tecnici

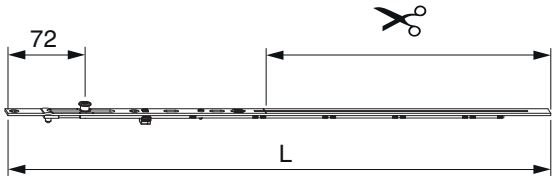

			L				№
argento	1950	con 1 fungo	497	260	1.701 - 1.950	10	203697

Tabella posizionamento viti

№		1	2	3	4	5	
203697	2	7	117				

Tabella punti di chiusura

№		Z1	Z2	
203697	1	72		

Schema di tranciatura

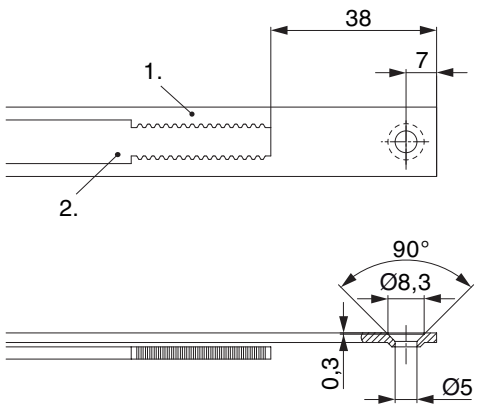

• Consigliamo di trattare il taglio dei componenti TRICOAT-PLUS con la vernice di ritocco TRICOAT-PLUS (cod. 358440).

1. Frontale

2. Asta mobile

Collegamento scarpetta dentata

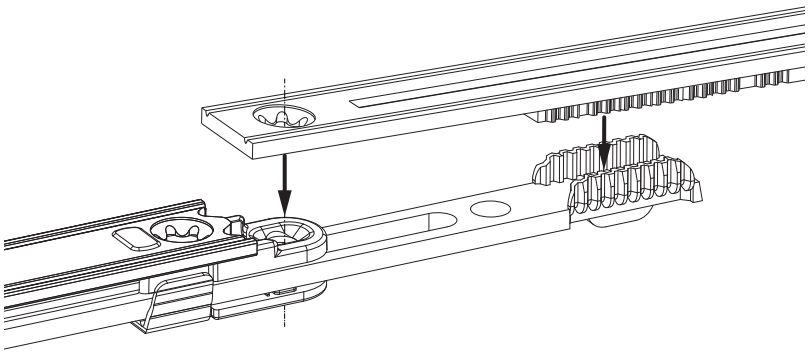

Collegamento foro vite

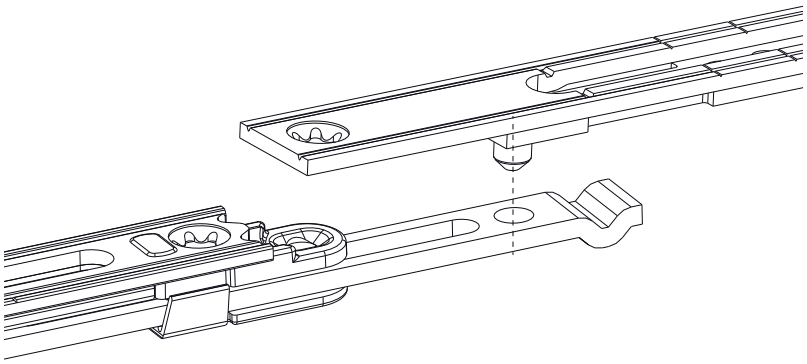

Collegamento foro perno con scarpetta dentata

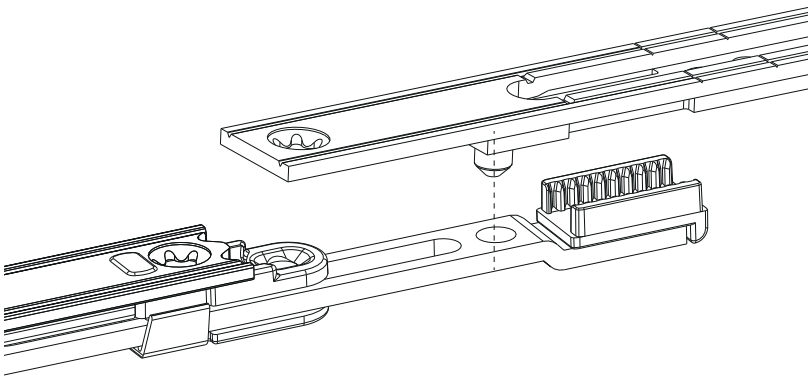

Regolazione pressione
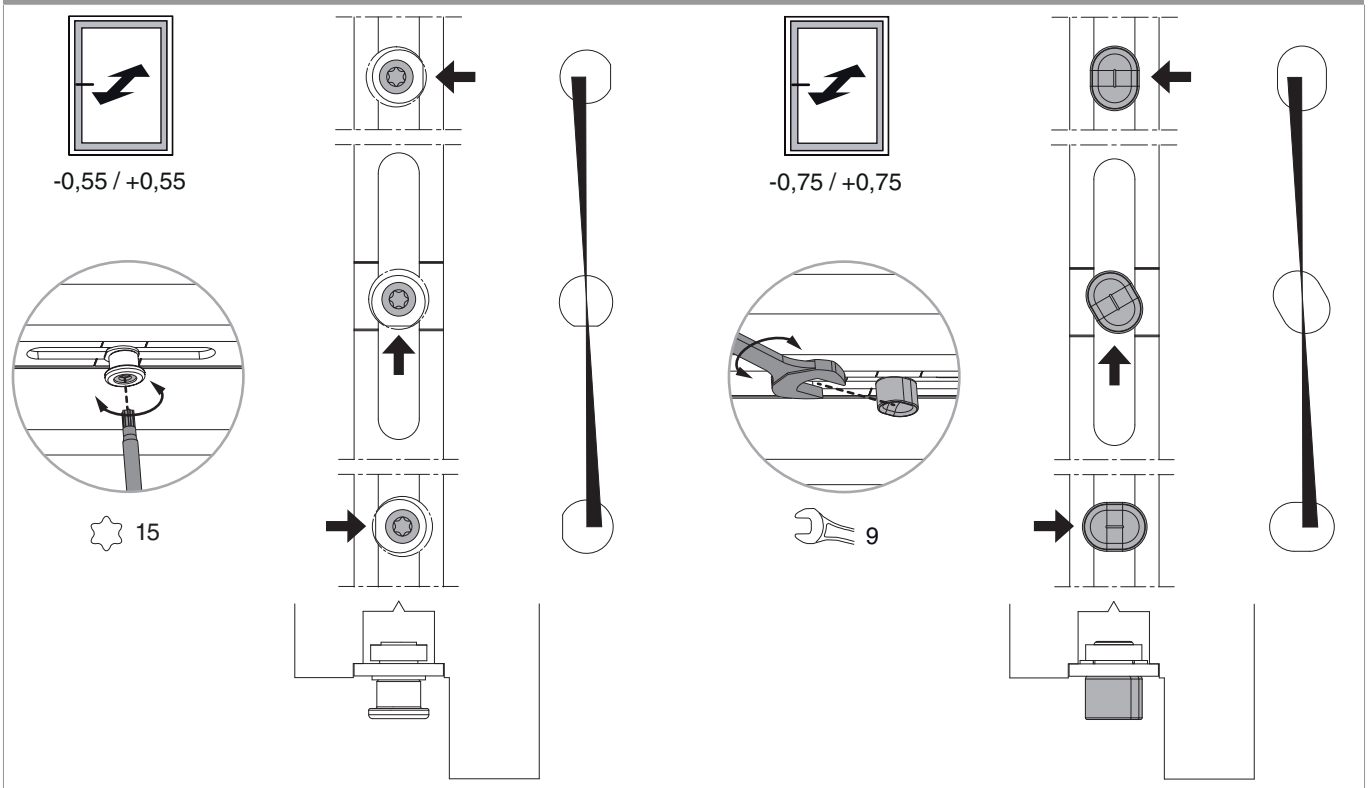
Fungo e nottolino