104033 - Maniglia a scatto stretta 26 senza piastra di chiusura con griffe autoregolante larghezza 26 dx / sx nero opaco

Disegni tecnici

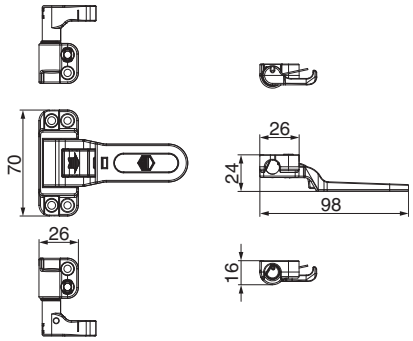

			L		№
nero opaco	senza piastra di chiusura senza blocco di sicurezza	con griffe autoregolante larghezza 26	98	20	104033